BORMANN® | Technik

MY4000 | ΑΕΡΟΣΥΜΠΙΕΣΤΗΣ 380V ΜΕ ΙΜΑΝΤΑ

GR Μετάφραση του πρωτοτύπου των οδηγιών χρήσης

GB Owner's manual

www.BormannTools.com

Οδηγίες χρήσης για κομπρεσέρ αέρος MY3000 / MY4000

1. **Τεχνικά χαρακτηριστικά**

DIRECT DRIVEN COMPRESSOR
AIR PRESSURE:……8BAR
INPUT POWER:……4HP
MAX DELIVERY:……450L/MIN
ALUMINUM MOTOR SPEED:……1030RPM
TANK:……300L
CYLINDER:…… Φ70x2

2. **Προετοιμασία και εκκίνηση**
   1) Ο χώρος όπου θα μπει ο αεροσυμπιεστής θα πρέπει να είναι καθαρός, στεγνός και με καλό εξαερισμό.
   2) Χρησιμοποιήστε ρεύμα με την σωστή τάση, απόκλιση ±5%.
   3) Κρατήστε το επίπεδο λαδιού στην κόκκινη ένδειξη.
   4) Προτεινόμενο λάδι για το κομπρεσέρ είναι το SAE30 ή L-DAB100 όταν η θερμοκρασία είναι πάνω από 10° C και SAE10 ή L-DAB68 όταν η θερμοκρασία είναι κάτω από 10° C.
   5) Ανοίξτε την βαλβίδα εξαγωγής, τοποθετήστε τον διακόπτη πίεσης στην θέση On. Αφήστε τον αεροσυμπιεστή να λειτουργήσει για 10 λεπτά χωρίς φορτίο για να επιβεβαιώσετε την λίπανση στα κινούμενα μέρη .
   6) Ελέγξτε το τέντωμα του ιμάντα. Είναι σωστό όταν μπορείτε να τον πιέσετε με το δάχτυλο 10-15mm προς τα κάτω στο κέντρο του ιμάντα.
   7) Επιλέξτε την σωστή παροχή ρεύματος σύμφωνα με τα στοιχεία που αναφέρονται στην ταμπέλα του μοτέρ.
3. **Λειτουργία και ρύθμιση**

   Το κομπρεσέρ ελέγχετε από τον πιεσοστάτη όταν λειτουργεί κανονικά. Μπορεί να σταματήσει αυτόματα όταν αυξάνεται η πίεση στο μέγιστο και να ξεκινήσει μόλις πέσει η πίεση στο ελάχιστο. Η τιμή της πίεσης έχει ρυθμιστεί από το εργοστάσιο. Μην την αλλάξετε. Μόλις σβήσετε το μοτέρ ο πεπιεσμένος αέρας που βρίσκεται στον σωλήνα εξαγωγής θα πρέπει να απελευθερωθεί μέσα από την βαλβίδα απελευθέρωσης κάτω από τον διακόπτη. Αποτελεί απαραίτητο σημείο για την εκκίνηση διαφορετικά το μοτέρ μπορεί να πάθει ζημιά. Η τιμή της πίεσης μπορεί να ρυθμιστεί γυρνώντας την βίδα ρύθμισης στον διακόπτη (εικόνα 1 ή εικόνα 2)

Fig1

Fig2

www.BormannTools.com

4. ΠΡΟΣΟΧΗ

1) Μην ξεβιδώσετε οποιοδήποτε μέρος σύνδεσης όταν το δοχείο βρίσκεται υπό πίεση.
2) Μην αποσυναρμολογήσετε οποιοδήποτε ηλεκτρικό μέρος πριν να βγάλετε την πρίζα.
3) Μην ρυθμίσετε την βαλβίδα χωρίς προσοχή.
4) Μην χρησιμοποιήσετε το μηχάνημα όπου η τάση είναι πολύ χαμηλή ή πολύ υψηλή.
5) Μην χρησιμοποιήσετε το μεταλλικό μέρος ή ηλεκτρικό καλώδιο μικρότερο από 4mm2 και με μήκος πάνω από 5m.
6) Μην βγάλετε την πρίζα για να σταματήσετε το μηχάνημα. Τοποθετήστε τον διακόπτη στην θέση Off.
7) Εάν βαλβίδα απελευθέρωσης δεν λειτουργεί καθώς σταματήσει το μοτέρ βρείτε την αιτία αμέσως για να μην προκληθεί ζημιά στο μοτέρ.
8) Το λάδι λίπανσης θα πρέπει να είναι καθαρό. Τα επίπεδο θα πρέπει να βρίσκεται στο κόκκινο σημείο.
9) Βγάλτε το καλώδιο από την πρίζα όταν ολοκληρώσετε την χρήση.
10) Η ασφάλεια έχει ρυθμίσει την βαλβίδα ασφαλείας και τους παραμέτρους σύμφωνα με τις συνθήκες εργασίας, μην τις αλλάξετε.

5. Συντήρηση

1) Καθαρίστε το κιβώτιο και αλλάξτε το λάδι λίπανσης μετά από τις πρώτες 20 ώρες εργασίας.
2) Ελέγξτε το επίπεδο λαδιού κάθε 20 ώρες λειτουργίας και συμπληρώστε εάν χρειάζεται.
3) Ανοίξτε την βάνα αποστράγγισης κάτω από το δοχείο κάθε 60 ώρες λειτουργίας.
4) Καθαρίστε το κιβώτιο, αλλάξτε το λάδι, καθαρίστε το φίλτρο αέρος και ελέγξτε την βαλβίδα ασφαλείας και τον δείκτη πίεσης μετά από 120 ώρες λειτουργίας.

www.BormannTools.com

6. Προβλήματα και λύσεις

Πρόβλημα	Πιθανή αιτία	Λύση
Το μοτέρ δεν λειτουργεί, λειτουργεί αργά ή ζεσταίνετε πολύ	1. Πρόβλημα στο καλώδιο, ανεπαρκής τάση 2. Προέκταση πολύ λεπτή ή πολύ μακριά 3. Πρόβλημα στο πιεσοστάτη 4. Πρόβλημα στο μοτέρ 5. Κόλλημα στο κομπρεσέρ	1. Ελέγξτε το καλώδιο 2. Αλλάξτε το καλώδιο 3. Αλλάξτε ή επισκευάστε 4. Αλλάξτε ή επισκευάστε 5. Ελέγξτε και επισκευάστε
Κόλλημα στο κομπρεσέρ	1. Τα κινούμενα μέρη ζεστά λόγο κακής λίπανσης 2. Τα κινούμενα μέρη κολλημένα από ξένο αντικείμενο	Ελέγξτε το κιβώτιο, τον άξονα σύνδεσης, το πιστόνι, τα ελατήρια, κλπ. και αλλάξτε εάν χρειάζεται.
Κραδασμοί ή πολύς θόρυβος	1. Μέρος σύνδεσης είναι χαλαρό 2. Ξένο αντικείμενο στο κομπρεσέρ. 3. Χτυπάει το πιστόνι 4. Τα κινούμενα μέρη πολύ φθαρμένα	1. Ελέγξτε και σφίξτε 2. Ελέγξτε και καθαρίστε 3. Αλλάξτε με πιο χοντρή φλάντζα. 4. Επισκευάστε ή αλλάξτε
Πίεση είναι ανεπαρκής Ή η ποσότητα εξαγωγής μειωμένη	1. Το μοτέρ λειτουργεί πολύ αργά. 2. Ο ιμάντας είναι πολύ χαλαρός ή βρώμικος 3. Το φίλτρο του αέρος είναι βρώμικο 4. Διαρροή στην βαλβίδα ασφαλείας 5. Διαρροή στον σωλήνα εξαγωγής 6. Τσιμούχα στεγανοποίησης έχει ζημιά. 7. Πλάκα βαλβίδων έχει ζημιά. 8. Τα ελατήρια πιστονιού και ο κύλινδρος έχει φθορά ή ζημιά	1. Ελέγξτε και διορώστε 2. Ρυθμίστε και καθαρίστε 3. Καθαρίστε ή αλλάξτε 4. Ελέγξτε και ρυθμίστε 5. Ελέγξτε και επισκευάστε 6. Ελέγξτε και αλλάξτε 7. Αλλάξτε και καθαρίστε 8. Επισκευάστε ή αλλάξτε.
Η κατανάλωση λαδιού είναι υπερβολική	1. Το επίπεδο του λαδιού είναι πολύ υψηλό 2. Ο σωλήνας εξαερισμού είναι βουλωμένος 3. Τα ελατήρια πιστονιού και ο κύλινδρος είναι φθαρμένα ή χαλασμένα	1. Κρατήστε το λάδι στο σωστό επίπεδο 2. Ελέγξτε και καθαρίστε 3. Επισκευάστε ή αλλάξτε

www.BormannTools.com

7. Περιγραφή ανταλλακτικών

7. MAIN COMPRESSOR PARTS ILUSTRATION

No.	Designation	Quantity	No.	Designation	Quantity	No.	Designation	Quantity
1	Fan Pulley	1	17	Piston pin	2	33	Cylinder head	2
2	Bolt	4	18	Piston pin circlip	4	34	Nut	1
3	Spring washer	13	19	Cylinder gasket	2	35	Nut	8
4	washer	4	20	Cylinder	2	36	Stud	8
5	Bearing	1	21	Valve gasket	2	37	Piston ring I	2
6	Bearing gasket	1	22	Lower valve plate	2	38	Piston ring II	2
7	Oil seal	1	23	Valve inner gasket	2	39	Oil scraper ring	2
8	Bearing	1	24	Upper valve plate	2	40	Breath pipe	1
9	Crankshaft	1	25	Valve clack	4	41	Breath pipe washer	1
10	Bearing	1	26	Spring clack	4	42	Shaft end washer	1
11	Crankcase	1	27	Cylinder head gasket	2	43	Bolt	1
12	Oil drain plug	1	28	Wing nut	2	44	Right-angle connector	1
13	Oil leveler	1	29	spring washer	2	45	Radiator tube assy	1
14	Oil leveler washer	1	30	Air filter	2	46	Right-angle tee	1
15	Connecting rod	2	31	Spring washer	8	47	Bearing seat gaskst	1
16	Piston	2	32	Socket cap screw	8	48	Bearing seat	1

Οδηγίες ασφαλείας

a) Κατάλληλο υλικό: αέρας

b) Θερμοκρασία εισαγωγής είναι 40, θερμοκρασία εξαγωγής είναι μικρότερη από 180.

c) Χαρακτηριστικά φίλτρου αφορά ποιότητα και ποσότητα και η προτεινόμενη συχνότητα αλλαγής είναι 250 ώρες.

d) Όριο πίεσης είναι 0,1Mpa και η θερμοκρασία του συστήματος λίπανσης είναι μικρότερη από 70.

e) Προσοχή: Λάθος περιεκτικότητα λαδιού κατά την κρύα εκκίνηση , βουλωμένο φίλτρο λαδιού ή δυσλειτουργία της βαλβίδας μπορεί να προκαλέσει έλλειψη λαδιού.

f) Προσέξτε τις πολύ ζεστές επιφάνειες.

g) Οι απαιτήσεις για συντήρηση και δοκιμής βαλβίδας:
Βαλβίδα απελευθέρωσης: όταν το εσωτερικό της βαλβίδας χάσει τον έλεγχο και όταν η πίεση είναι πάνω από την βαλβίδα, η βαλβίδα απελευθέρωσης θα ανοίξει αυτόματα για την προστασία του μηχανήματος.
Βαλβίδα ασφαλείας: Όταν ο πιεσοστάτης χάσει την αποτελεσματικότητά του, η πίεση στο δοχείο θα είναι 1,1 φορές την αναγραφόμενη πίεση, η βαλβίδα ασφαλείας θα ανοίξει αυτόματα ια να προστατεύσει το μηχάνημα. Σημείωση: και οι δύο παραπάνω βαλβίδες είναι αυστηρά ρυθμίσεις ασφαλείας, οποιαδήποτε αλλαγή απαγορεύετε ρητά.

h) Οδηγίες για σωστή χρήση αναφέρονται στην επόμενη σελίδα. Έλεγχος σύμφωνα με την προειδοποίηση, την μεταφορά θα πρέπει να πραγματοποιούνται προσεχτικά στο μηχάνημα.

i) Προσοχή: Όλες οι συνδέσεις και οι σωλήνες είναι κατάλληλες για χρήση με αεροσυμπιεστές.

j) Πρόταση: Για πιέσεις πάνω από 7 Bar , οι σωλήνες παροχής θα πρέπει να τοποθετούνται με πιαστράκι ασφαλείας, πχ. όχι συρματόσκοινο

www.BormannTools.com

k) Απόκλιση από την οριζόντια θέση απαγορεύονται

l) Πριν την μεταφορά του αεροσυμπιεστή:

1) Σηκώστε την βάση
2) Επιβεβαιώστε ότι ο σύνδεσμος είναι καλά ασφαλισμένος
3) Ότι ένα εξάρτημα ασφαλείας είναι τοποθετημένο για να σταματήσει το μηχάνημα εάν χρειαστεί.
4) Ότι τα καλώδια είναι σωστά συνδεδεμένα
5) Ότι το φρένο δεν είναι ενεργοποιημένο , όπου υπάρχει

m) Πραγματοποιήστε τον κατάλληλο καθαρισμό των συνδεδεμένων σωλήνων και εξοπλισμού

n) Εάν το φρένο δεν είναι ενεργοποιημένο τοποθετήστε τάκους μπροστά από τις ρόδες.

6. Οι οδηγίες επισκευής περιγράφουν την εργασία και θα πρέπει να εκτελούνται μόνο από εξουσιοδοτημένο σέρβις.

Οδηγίες επισκευής:

1. Η χρήση της λίστας ανταλλακτικών είναι σημαντική
2. Ελέγξτε τα σχέδια και τα διαγράμματα στην επόμενη σελίδα.
3. Λίστα αναλωσίμων που χρειάζονται τακτικό έλεγχο αναφέρονται στην επόμενη σελίδα.
4. Πρόγραμμα ελέγχων και αντικαταστάσεων των αναλωσίμων ανταλλακτικών.
5. Οδηγίες για την εργασία και τις δοκιμές που πρέπει να πραγματοποιούνται από εξουσιοδοτημένο τεχνικό προσωπικό.
6. Αναφορά των στοιχείων συντήρησης που προτείνει ο κατασκευαστής. Επικοινωνήστε με τον προμηθευτή σας για λεπτομέρειες:

8. Προφυλάξεις επισκευής και συντήρησης

Πριν την επισκευή και την συντήρηση του μηχανήματος ακολουθήστε τις παρακάτω προφυλάξεις για την δική σας ασφάλεια:

1. Αποσυνδέστε το μηχάνημα από την πρίζα
2. Μέτρα προστασίας για την κατά λάθος εκκίνηση
3. Ουδετεροποίηση της υπόλοιπης ενέργειας
4. Έλεγχος της κατάστασης του μηχανήματος
5. Προφυλάξεις όταν το μηχάνημα θα πρέπει να λειτουργεί για κάποια βήματα συντήρησης ή επισκευής.

9. Το μηχάνημα δεν πρέπει να χρησιμοποιείται σε χώρο με εύφλεκτα υλικά που μπορεί να προκαλέσουν έκρηξη.

Θερμοκρασία λειτουργίας είναι 0ο έως 40° C.

Θερμοκρασία αποθήκευσης είναι 40° C μέχρι 70° C.

10.

a) Πληροφορίες σχετικά με την μεταφορά, την λειτουργία και την αποθήκευση του μηχανήματος, για παράδειγμα:

1 διαστάσεις, όγκος, κέντρο βάρους

2 ενδείξεις χειρισμού (πχ. σχέδια που αναδεικνύουν την χρήση των εξαρτημάτων)

c) Πληροφορίες σχετικά με το μηχάνημα.

d) Πληροφορίες σχετικά με την χρήση του μηχανήματος. Π.χ.:

1. Κατάλληλη χρήση

www.BormannTools.com

2. Περιγραφή διακοπτών
3. Ρυθμίσεις
4. Τρόποι παύσης του μηχανήματος
5. Κίνδυνοι που μπορεί να εξαλειφθούν από τα μέτρα προστασίας που θα λάβει ο χειριστής.
6. Κίνδυνοι που μπορεί να προκύψουν ανάλογα με την χρήση
7. Κακή χρήση και μη κατάλληλη χρήση του μηχανήματος
8. Είδη ατομικής προστασίας που χρειάζεται ο χρήστης κατά την λειτουργία
e) Πληροφορίες για την συντήρηση
1. Συχνότητα ελέγχων για λόγους ασφαλείας
2. Οδηγίες σχετικά με τις λειτουργίες συντήρησης που χρειάζονται τεχνικές γνώσεις και θα πρέπει να εκτελούνται μόνο από εξουσιοδοτημένο σέρβις.
3. Οδηγίες συντήρησης (αλλαγή εξαρτημάτων) που δεν χρειάζονται τεχνικές γνώσεις μπορεί να εκτελούνται από τον χειριστή.
g) Στην περίπτωση ανάγκης
Κλείστε το ρεύμα.

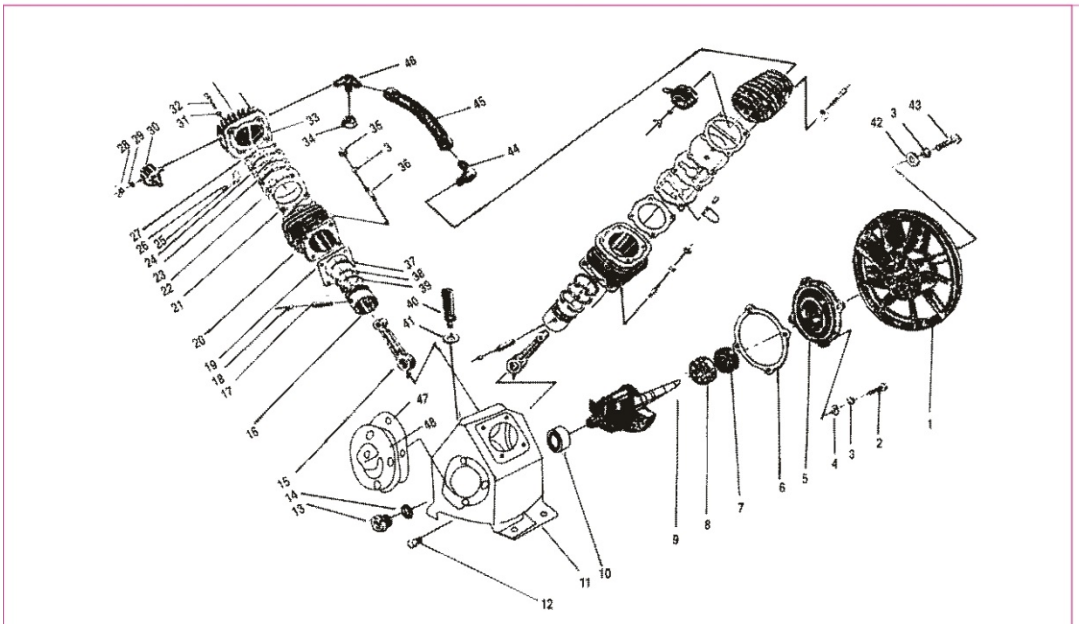

www.BormannTools.com

Technical Specifications
DIRECT DRIVEN COMPRESSOR
AIR PRESSURE:.....8BAR
INPUT POWER:.....4HP
MAX DELIVERY:.....450L/MIN
ALUMINUM MOTOR SPEED:.....1030RPM
TANK:.....300L
CYLINDER:..... Φ70x2

2.PREPARATION AND STARTING

(1) The place to set the compressor should be clean, dry and ventilated
(2) Keep the use voltage within ± 5% of rated
(3) Keep the oil level in the red circle leveler
(4) Recommend compressor oil use SAE30 or L - DAB100 when the indoor temperature is over 10℃. and use SAE10 or L -- DAB68 below 10℃.
(5) Open the outlet valve, set the knob of pressure switch in position on, Let the compressor run 10 minutes with no load to ensure lubricating the moving parts before regular service.
(6) Chedking the tension of V -belt. It is correct when the belt can be depressed downward 10~15mm with fingers by the middle of the belt.
(7) Please choose the correct power supply according to the parameters shows on the motor plate

3.OPERATIONANDADJUSTMENT

The compressor is controlled by pressure switch when normal working. It can be stopped automatically as pressure increasing to the maximum and restart as pressure decreasing to the minimum. The rated pressure has been adjusted when produced . Don't change it carelessly. As soon as motor switched off the compressed air in the discharge pipe should be released through the release valve under the switch. This is the necessary condition for restart .or the motor will be damaged. The rated pressure can be adjusted by turning the adjusting bolt of the switch (Fig.1 or Fig.2).

Fig1

Fig2

www.BormannTools.com

4.CAUTIONS

(1) Never unecrew any connecting part when the tank is in pressure condition.
(2) Never disassemble any electrical part before disconnecting the plug.
(3) Never adjust the satety vaive carelessly
(4) Never use the compressor in place where voltage is too low or too high.
(5) Never use the metallic area of electric wire less ti an $4mm^2$ and the length more than 5m.
(6) Never disconnect the plug to stop compressor set the switch knob in position off instead.
(7) If the release valve doesnt work as motor stopped find the cause immediately so as not to damage motor.
(8) Lubricating oil must be clean. Oil level should be kept in the red circle of leveler.
(9) Disconnect the plug to cut off power supply after using.
(10) The protector had already set the protection value and parameter according to the working requests, no change and mobilize.

5.MAINTENANCE

(1) Clean crankcase and renew lubricating oil after the first 20 working hours.
(2) Check the oil level after every 20 working hours. and replenish if necessary.
(3) Open drain cock under the tank to exhaust condensate after every 60 working hours.
(4) Clean crankcase and renew the oil. clean air filter. and check safety valve and pressure gauge after every 120 working hours.

6.TROUBLES AND REMEDIES

Trouble	Possible causes	Remedies
Motor unable running. running too slow. or getting too hot	(1) Fault in line , or voltage insunicient (2) Power wire too thin or too long (3) Fault in pressure switch (4) Fault in motor (5) Sticking of main compressor	(1)Check the line (2)Replace the wire (3)Repair or replace (4)Repair or replace (5)Check and repair
Sticking of bare compressor	(1) Moving parts burnt due to the oil insufficient (2) Moving parts damaged,or stuck by foreign boby	Check cranshaft, bearing, connecting rod, piston, piston ring, etc. And replace if necessary
Terrible shake or abnormal noise	(1)Connecting part loosed (2)Foreign body got into main compressor (3)Piston knocking valve seat (4)Moving part seriously worn	(1)Check and relighten (2)Check and clean away (3)Replace with thicker paper gasket (4)Repair or replace
Pressure insufficient or discharge capacity decreased	(1)Motor running too slow (2)V-belt excessive slack or stained with greasy dirt (3)Air filter choked up (4)Leakage of safety valve (5)Leakage of discharge pipe (6) Sealing gasket damaged (7)Valve plate damaged. carbon build-up or stuck (8)Piston ring and cylinder worn or damaged	(1)Check and remedy (2)Adjust or clean (3)Clean or replace the cartridge (4)Check and adjust (5)Check and repair (6)Check and replace (7)Replace and clean (8)Repair or replace
The oil consumption too excessive	(1)Oil level too high (2)Breath pipe choked up (3)Piston ring and cylinder worn or damaged	(1)Keep the level within set range (2)Check and clean (3)Repair or replace

www.BormannTools.com

7. MAIN COMPRESSOR PARTS ILUSTRATION

No.	Designation	Quantity	No.	Designation	Quantity	No.	Designation	Quantity
1	Fan Pulley	1	17	Piston pin	2	33	Cylinder head	2
2	Bolt	4	18	Piston pin circlip	4	34	Nut	1
3	Spring washer	13	19	Cylinder gasket	2	35	Nut	8
4	washer	4	20	Cylinder	2	36	Stud	8
5	Bearing	1	21	Valve gasket	2	37	Piston ring I	2
6	Bearing gasket	1	22	Lower valve plate	2	38	Piston ring II	2
7	Oil seal	1	23	Valve inner gasket	2	39	Oil scraper ring	2
8	Bearing	1	24	Upper valve plate	2	40	Breath pipe	1
9	Crankshaft	1	25	Valve clack	4	41	Breath pipe washer	1
10	Bearing	1	26	Spring clack	4	42	Shaft end washer	1
11	Crankcase	1	27	Cylinder head gasket	2	43	Bolt	1
12	Oil drain plug	1	28	Wing nut	2	44	Right-angle connector	1
13	Oil leveler	1	29	spring washer	2	45	Radiator tube assy	1
14	Oil leveler washer	1	30	Air filter	2	46	Right-angle tee	1
15	Connecting rod	2	31	Spring washer	8	47	Bearing seat gaskst	1
16	Piston	2	32	Socket cap screw	8	48	Bearing seat	1

DETAIL CAUTIONS:

a) Intended media: Air

b) Inlet temperature is 40 , discharge temperatures is less then 180

e) Specification of filters conerning quality, quantity：1 pc and recommended frequency of replacement is 250hours.

f) Limiting presures is 0.1Mpa , temperatures of the lubrication system is less then 70

g) Warnings:high oil viscosity during cold start up,clogged oil filters or valve malfunction can result in oil starvation.

h) be carefull with the Location of excessively hot surfaces on the black plastic cover.

i) The requirement for pressure relief valve maintenance and testing ：

Pressure release valve:when the inside of one way valve loose controll,and when the pressure of intercooler is over the value, the discharge valve will open automatically to protect the intercooler. safety valve:when the pressure switch lose effectiveness, the tank pressure will be 1.1 times then it's rated pressure, the safety valve will open automatically to protect the respective equipment. Note: The above two kinds of valve is rigorous security settings,any change or revise at randome is strictly forbid.

j) instructions for correct operation show in next page, inspection according to warning, lifting and transportation should be carefully, never down the machine.

k) warning : All hoses and fittings are suitable for site use at the maximum allowable pressure of the portable compressors

l) recommendation: for pressures above 7 bar, delivery hoses should be fitted with a safety cord, e.g.wire rope;

l) Inclination from the horizontal is not permit;

m) Before towing a portable compressor:

1) the jockey wheel or support stand is raised;

2) the couping is securely fastened to the towing vehicle;

3) a safety device is installed to stop the compressor if the towing connection fails while towing;

www.BormannTools.com

4) lighting leads are correctly connected
5) parking brake to be disengaged, where fitted;
n) The appropriate purging of associated piping and equipment;
o) parking brake is not fitted the use of wheel chocks should be used when parked.

6 The Service instructions shall identify the work that shall be performed by specialist personnel.
The Service instructions:
1 a list of spare parts for safety critical use;
2 drawings and diagrams,check next page
3 list of parts and consumables that need periodic or replacement;see next page
4 schedule for periodic inspection and replacement of parts and consumables;
5 instructions on how to enable service work and subsequent testing to be carried out safely on compressor units in multiple installations;
6 address of maintenance agent(s) approved by the manufacturer.
Should contact with the manufactuer for detail:

8 Precautions for service/maintenance

Before service and maintenance actions below measures must be carried out for safety;
1 disconection from all energy supplies;
2 measures against reconnection, including the need to display a sign
3 neutralising of residual energy;
4 testing of the safe state of the machine(absence of energy);
5 precautions to be taken if the compressor unit is required to be operational during service/maintenance

9
This Air Compressor unit must not be used in a potentially explosive atmosphere.
Operating ambient temperature range:From 0℃ to40 ℃
storage temperature for the machine: From 40 ℃ to 70 ℃

10
a)information relating to transport, handing and storage of the machine,e.g:
1 dimensions, mass value(s), position of the centre(s) of gravity;
2 indications for handling(e.g.drawings indicating application points for equipment);
c) information relating to the machine itself,e.g:
d) information relating to the use of the machine,e.g.about:
1 intended use;
2 description of manual controls(actuators);
3 setting and adjustment;
4 modes and means for stopping(especially emergency stop);
5 risks which could not be eliminated by the protective measures taken by the designer;
6 particular risks which may be generated by certain applications, by the use of certain fittings, and about specific asfeguards which are necessary for such applications
7 reasonably foreseeable misuse and prohibited usages;
8 personal protective equipment which need to be used and training required;
e) information for maintenance, e.g：
1 nature and frequency of inspections for safety functions;
2 instructions relating to maintenance operations which require a definite technical knowledge or particular skills and hence should be carried out exclusively by skilled persons(e.g.maintenance staff, specialists);
3 instructions to maintenance actions(e.g.replacement of parts)which do not require specific skills and hence may be carried out by users(e.g.operators);
g) information for emergency situations,e.g:
cut off the power

www.BormannTools.com

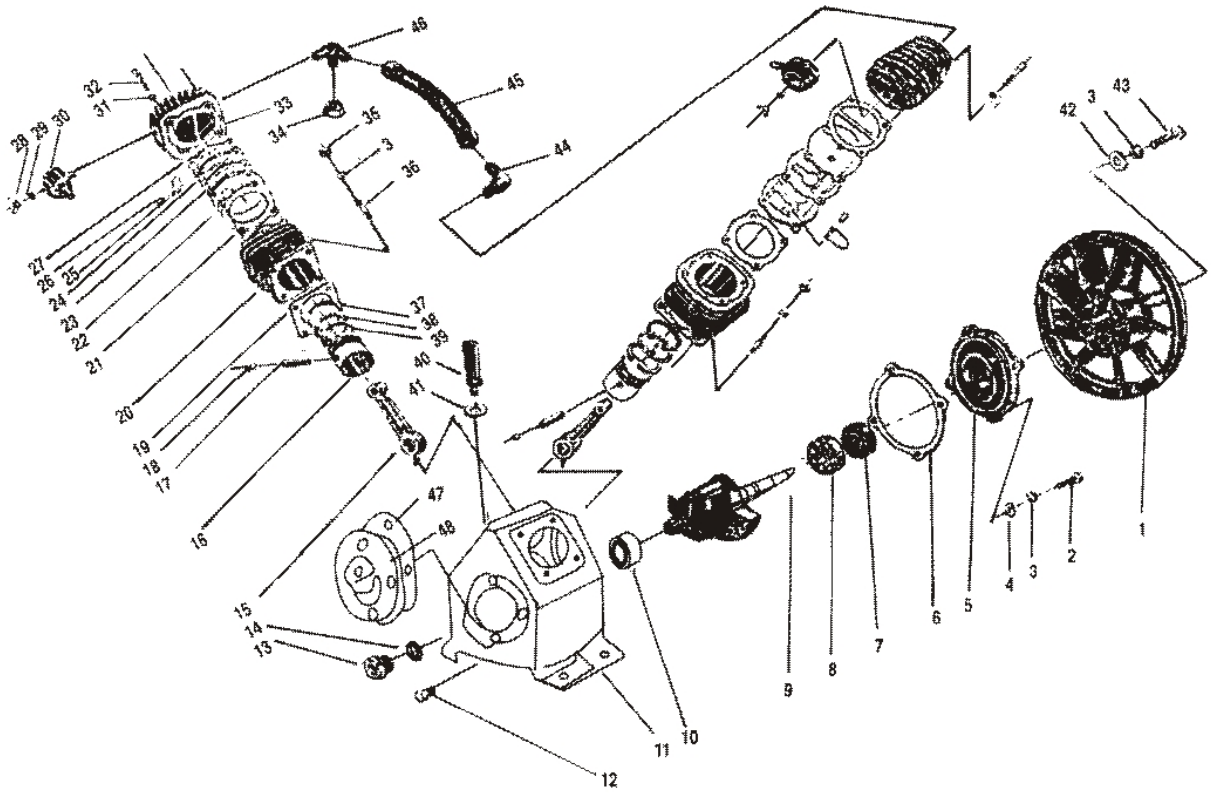

Fig.3 Bare–Compressor

www.BormannTools.com