BORMANN®

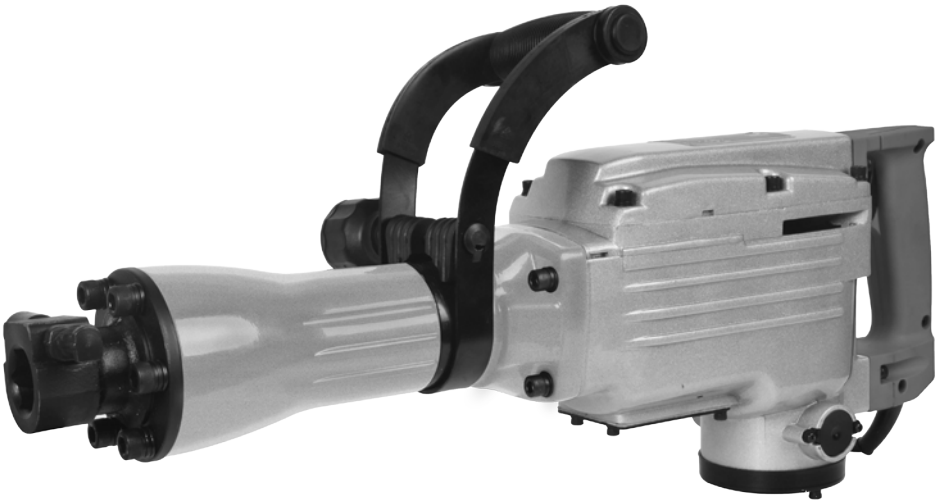

DE **Originalbetriebsanleitung**
ABBRUCHHAMMER

GB **Translation of the original instructions**
DEMOLITION HAMMER

FR **Traduction de la notice originale**
MARTEAU DE DÉMOLITION

IT **Traduzione delle istruzioni originali**
TRAPANO DEMOLITORE

CZ **Překlad původního návodu k používání**
BOURACÍ KLADIVO

SI **Prevod izvirnih navodil**
RUŠILNO KLADIVO

RO **Traducere a instrucțiunilor originale**
CIOCAN DE DEMOLARE

HU **Eredeti használati utasítás fordítása**
BONTÓKALAPÁCS

FI **Alkuperäisten ohjeiden käännös**
MURTOVASARA

GR **Μετάφραση του πρωτοτύπου των οδηγιών χρήσης**
ΚΑΤΕΔΑΦΙΣΤΙΚΌ ΠΙΣΤΟΛΈΤΟ

TR **ORİJİNAL TALİMATLAR**
AĞIR HIZMET DELICI KIRICI

EE **Originaalkasutusjuhendi tõlge**
PIIKVASAR

SE **Översättning av originalbruksanvisning**
BILNINGSHAMMARE

BDH1700 Art.-Nr.: 014492

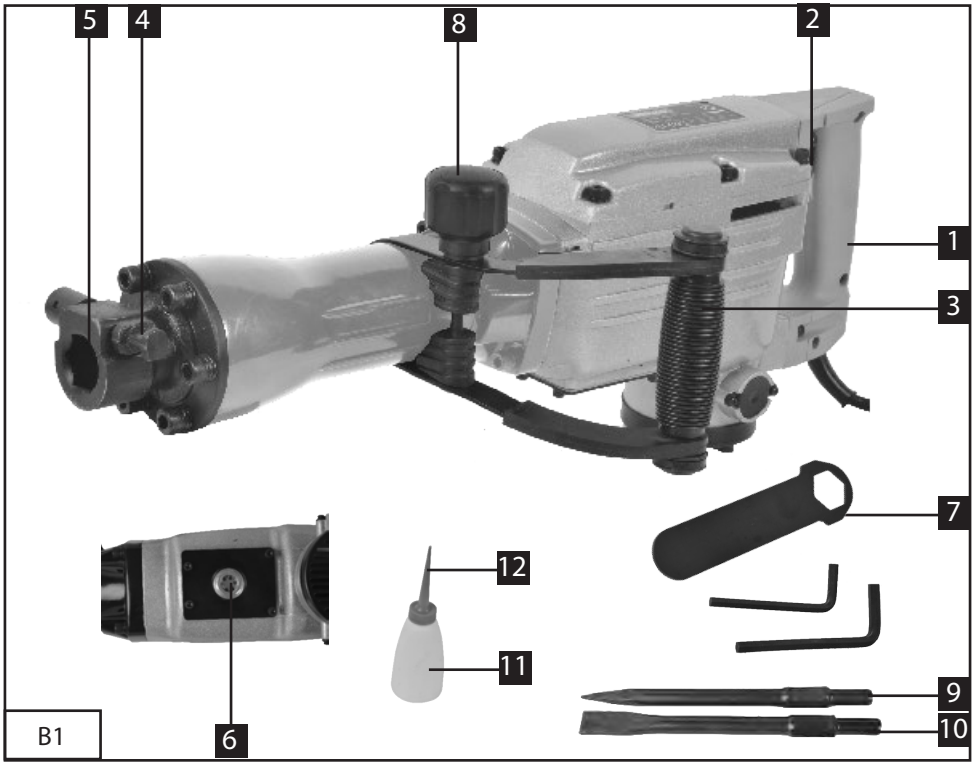
5
4
8
2
1
3
7
12
11
9
10
6
B1

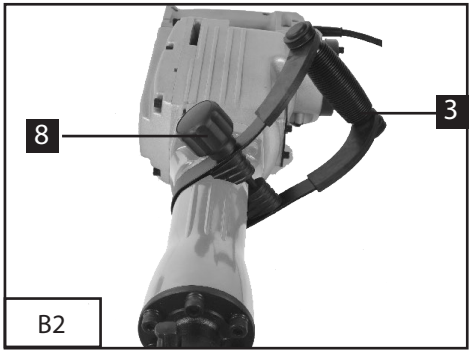
8
3
B2

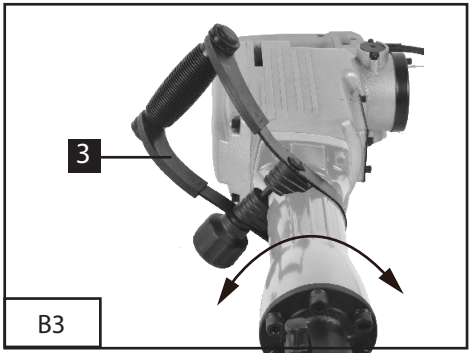
3
B3

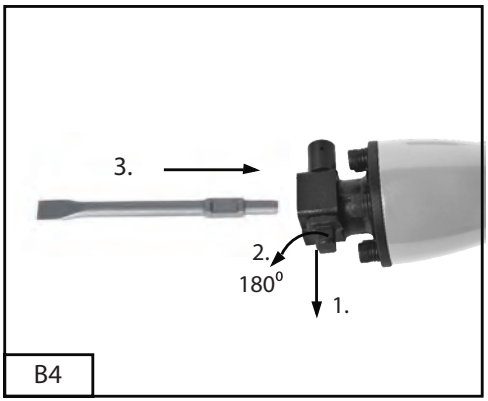

B4

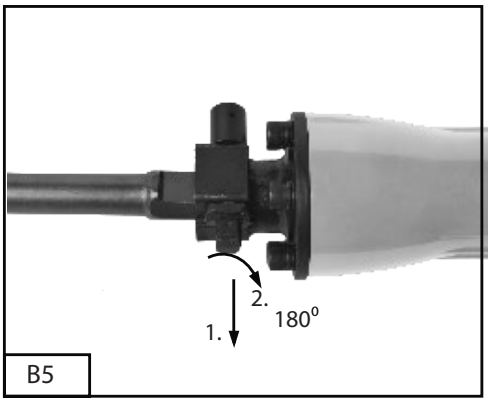

B5

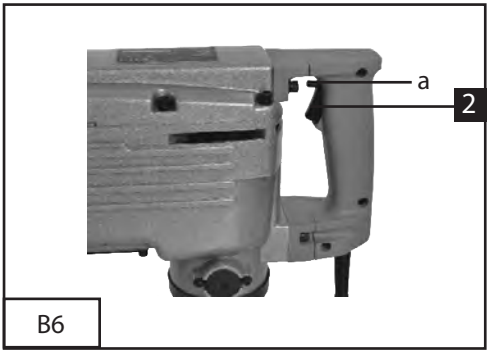

B6

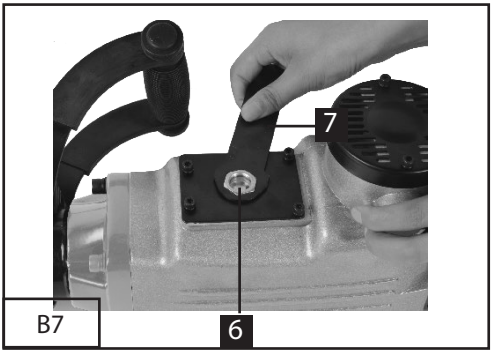

B7

Inhaltsverzeichnis

1. Bestimmungsgemäße Verwendung.
2. Technische Daten
3. Sicherheitshinweise und Warnungen
4. Allgemeine Sicherheitshinweise für Elektrowerkzeuge
5. Sicherheitshinweise und Warnungen
6. Gerätebeschreibung
7. Vor Inbetriebnahme
8.Arbeiten mit dem Abbruchhammer
9. Wartung und Pflege
10. Reparaturen
11. Lagerung und Transport
12. Entsorgung

1. Bestimmungsgemäße Verwendung

Das Gerät ist bestimmt für Abbruch- und Meißelarbeiten unter Verwendung des entsprechenden Meißels.

Die Maschine darf nur nach ihrer Bestimmung verwendet werden. Jede weitere darüber hinausgehende Verwendung ist nicht bestimmungsgemäß. Für daraus hervorgerufene Schäden oder Verletzungen aller Art haftet der Benutzer/ Bediener und nicht der Hersteller.

Bitte beachten Sie, dass unsere Geräte bestimmungsgemäß nicht für den gewerblichen, handwerklichen oder industriellen Einsatz konstruiert wurden. Wir übernehmen keine Gewährleistung, wenn das Gerät in Gewerbe-, Handwerks- oder Industriebetrieben sowie bei gleichzusetzenden Tätigkeiten eingesetzt wird.

2. Technische Daten

Netzspannung:	230 V~ 50Hz
Leistungsaufnahme:	1700 W
Schlagzahl:	1850 /min
Schlagstärke:	50 J
Schutzklasse:	II / ⧈
Gewicht:	15.9 kg

Geräusch und Vibration
Die Geräusch- und Vibrationswerte wurden entsprechend EN 60745-1 und EN 60745-2-6 ermittelt.

Schalldruckpegel L_{pA}	92.87 dB(A)
Unsicherheit K_{pA}	3 dB
Garantierter Schallleistungspegel L_{WA}:	105 dB(A)

Tragen Sie einen Gehörschutz.
Die Einwirkung von Lärm kann Gehörverlust bewirken.

Meißeln
Schwingungsemissionswert $a_{h,CHeq}$ = max. 18.575 m/s^2
Unsicherheit K = 1,5 m/s^2

Der angegebene Schwingungsemissionswert ist nach einem genormten Prüfverfahren gemessen worden und kann zum Vergleich eines Elektrowerkzeugs mit einem anderen verwendet werden.

Der angegebene Schwingungsemissionswert kann auch zu einer einleitenden Einschätzung der Aussetzung verwendet werden.

Warnung:

Der Schwingungsemissionswert kann sich während der tatsächlichen Benutzung des Elektrowerkzeugs von dem Angabewert unterscheiden, abhängig von der Art und Weise, in der das Elektrowerkzeug verwendet wird. Es besteht die Notwendigkeit, Sicherheitsmaßnahmen zum Schutz des Bedieners festzulegen, die auf einer Abschätzung der Aussetzung während der tatsächlichen Benutzungsbedingungen beruhen (hierbei sind alle Anteile des Betriebszyklus zu berücksichtigen, beispielsweise Zeiten, in denen das Elektrowerkzeug abgeschaltet ist, und solche, in denen es zwar eingeschaltet ist, aber ohne Belastung läuft).

3 Sicherheitshinweise und Warnungen

a) Dieses Gerät entspricht den vorgeschriebenen Sicherheitsbestimmungen für Elektromaschinen. Lesen Sie die Gebrauchsanleitung aufmerksam durch, bevor Sie die Maschine in Betrieb nehmen.

b) Ein unsachgemäßer Gebrauch kann zu Schäden an Personen und Sachen führen. Personen, die mit der Anleitung nicht vertraut sind, dürfen das Gerät nicht bedienen. Bewahren Sie die Gebrauchsanleitung sorgfältig auf.

c) Dieses Elektrowerkzeug und das Zubehör ist nicht dafür bestimmt, durch Personen (einschließlich Kinder) mit eingeschränkten physischen, sensorischen oder geistigen Fähigkeiten oder mangels Erfahrung und/ oder mangels Wissen benutzt zu werden, es sei denn, sie werden durch eine für ihre Sicherheit zuständige Person beaufsichtigt oder erhielten von ihr Anweisungen, wie das Elektrowerkzeug zu benutzen ist.

d) Kinder müssen beaufsichtigt werden, um sicherzustellen, dass sie nicht mit dem Elektrowerkzeug spielen.

e) Kindern und Jugendlichen ist die Benutzung des Gerätes nicht gestattet.

4. Allgemeine Sicherheitshinweise für Elektrowerkzeuge

WARNUNG

Lesen Sie alle Sicherheitshinweise und Anweisungen! Versäumnisse bei der Einhaltung der Sicherheitshinweise und Anweisungen können elektrischen Schlag, Brand und/oder schwere Verletzungen verursachen!

Bewahren Sie alle Sicherheitshinweise und Anweisungen für die Zukunft auf.

Der in den Sicherheitshinweisen verwendete Begriff „Elektrowerkzeug" bezieht sich auf netzbetriebene Elektrowerkzeuge (mit Netzkabel) und auf akkubetriebene Elektrowerkzeuge (ohne Netzkabel).

4.1. Arbeitsplatzsicherheit

(a) Halten Sie Ihren Arbeitsbereich sauber und gut beleuchtet. Unordnung oder unbeleuchtete Arbeitsbereiche können zu Unfällen führen.

(b) Arbeiten Sie mit dem Elektrowerkzeug nicht in explosionsgefährdeter Umgebung, in der sich brennbare Flüssigkeiten, Gase oder Stäube befinden. Elektrowerkzeuge erzeugen Funken, die den Staub oder die Dämpfe entzünden können.

(c) Halten Sie Kinder und andere Personen während der Benutzung des Elektrowerkzeuges fern. Bei Ablenkung können Sie die Kontrolle über das Gerät verlieren.

4.2. Elektrische Sicherheit

(a) Der Anschlussstecker des Elektrowerkzeuges muss in die Steckdose passen. Der Stecker darf in keiner Weise verändert werden. Verwenden Sie keine Adapterstecker gemeinsam mit schutzgeerdeten Elektrowerkzeugen. Unveränderte Stecker und passende Steckdosen verringern das Risiko eines elektrischen Schlages.

(b) Vermeiden Sie Körperkontakt mit geerdeten Oberflächen, wie von Rohren, Heizungen, Herden und Kühlschränken. Es besteht ein erhöhtes Risiko durch elektrischen Schlag, wenn Ihr Körper geerdet ist.

(c) Halten Sie Elektrowerkzeuge von Regen oder Nässe fern. Das Eindringen von Wasser in ein Elektrogerät erhöht das Risiko eines

elektrischen Schlages.

(d) Zweckentfremden Sie das Kabel nicht, um das Elektrowerkzeug zu tragen, aufzuhängen oder um den Stecker aus der Steckdose zu ziehen. Halten Sie das Kabel fern von Hitze, Öl, scharfen Kanten oder sich bewegenden Geräteteilen. Beschädigte oder verwickelte Kabel erhöhen das Risiko eines elektrischen Schlages.

(e) Wenn Sie mit einem Elektrowerkzeug im Freien arbeiten, verwenden Sie nur Verlängerungskabel, die auch für den Außenbereich geeignet sind. Die Anwendung eines für den Außenbereich geeigneten Verlängerungskabels verringert das Risiko eines elektrischen Schlages.

(f) Wenn der Betrieb des Elektrowerkzeuges in feuchter Umgebung nicht vermeidbar ist, verwenden Sie einen Fehlerstromschutzschalter. Der Einsatz eines Fehlerstromschutzschalters vermindert das Risiko eines elektrischen Schlages.

4.3. Sicherheit von Personen

(a) Seien Sie aufmerksam, achten Sie darauf, was Sie tun, und gehen Sie mit Vernunft an die Arbeit mit einem Elektrowerkzeug. Benutzen Sie kein Elektrowerkzeug, wenn Sie müde sind oder unter Einfluss von Drogen, Alkohol oder Medikamenten stehen. Ein Moment der Unachtsamkeit beim Gebrauch des Elektrowerkzeuges kann zu ernsthaften Verletzungen führen.

(b) Tragen Sie persönliche Schutzausrüstung und immer eine Schutzbrille. Das Tragen persönlicher Schutzausrüstung, wie Staubmaske, rutschfeste Sicherheitsschuhe, Schutzhelm oder Gehörschutz, je nach Art und Einsatz des Elektrowerkzeuges, verringert das Risiko von Verletzungen.

(c) Vermeiden Sie eine unbeabsichtigte Inbetriebnahme. Vergewissern Sie sich, dass das Elektrowerkzeug ausgeschaltet ist, bevor Sie es an die Stromversorgung und/oder den Akku anschließen, es aufnehmen oder tragen. Wenn Sie beim Tragen des Elektrowerkzeuges den Finger am Schalter haben oder das Gerät eingeschaltet an die Stromversorgung anschließen, kann dies zu Unfällen führen.

(d) Entfernen Sie Einstellwerkzeuge oder Schraubenschlüssel, bevor Sie das Elektrowerkzeug einschalten. Ein Werkzeug oder Schlüssel, der sich in einem drehenden Geräteteil befindet, kann zuVerletzungen führen.

(e) Vermeiden Sie eine abnormale Körperhaltung. Sorgen Sie für einen sicheren Stand und halten Sie jederzeit das Gleichgewicht. Dadurch können Sie das Elektrowerkzeug in unerwarteten Situationen besser kontrollieren.

(f) Tragen Sie geeignete Kleidung. Tragen Sie keine weite Kleidung oder Schmuck. Halten Sie Haare, Kleidung und Handschuhe fern von sich bewegenden Teilen. Lockere Kleidung, Schmuck oder lange Haare können von sich bewegenden Teilen erfasst werden.

(g) Wenn Staubabsaugeinrichtungen und Staubauffangeinrichtungen montiert werden können, vergewissern Sie sich, dass diese angeschlossen sind und richtig verwendet werden.
Verwendung einer Staubabsaugung kann Gefährdungen durch Staub verringern.

4.4. Verwendung und Behandlung des Elektrowerkzeuges

(a) Überlasten Sie das Gerät nicht. Verwenden Sie für Ihre Arbeit das dafür bestimmte Elektrowerkzeug. Mit dem passenden Elektrowerkzeug arbeiten Sie besser und sicherer im angegebenen Leistungsbereich.

(b) Benutzen Sie kein Elektrowerkzeug, dessen Schalter defekt ist. Ein Elektrowerkzeug, das sich nicht mehr ein- oder ausschalten lässt, ist gefährlich und muss repariert werden.

(c) Ziehen Sie den Stecker aus der Steckdose und/oder entfernen Sie den Akku, bevor Sie Geräteeinstellungen vornehmen, Zubehörteile wechseln oder das Gerät weglegen. Diese Vorsichtsmaßnahme verhindert den unabsichtigen Start des Elektrowerkzeuges.

(d) Bewahren Sie unbenutzte Elektrowerkzeuge außerhalb der Reichweite von Kindern auf. Lassen Sie Personen das Gerät nicht benutzen, die mit diesem Gerät nicht vertraut sind oder diese Anweisungen nicht gelesen haben. Elektrowerkzeuge sind gefährlich, wenn sie von unerfahrenen Personen benutzt werden.

(e) Pflegen Sie Eletrowerkzeuge mit Sorgfalt. Kontrollieren Sie, ob bewegliche Teile einwandfrei funktionieren und nicht klemmen, ob Teile gebrochen oder so beschädigt sind, dass die Funktion des Elektrowerkzeuges beeinträchtigt ist. Lassen Sie beschädigte Teile vor dem Einsatz des Gerätes reparieren. Viele Unfälle haben ihre Ursache in schlecht gewarteten Elektrowerkzeugen.

(f) Halten Sie Ihre Schneidwerkzeuge scharf und sauber. Sorgfältig gepflegte Schneidwerkzeuge mit scharfen Schneidkanten verklemmen sich weniger und sind leichter zu führen.

(g) Verwenden Sie Elektrowerkzeug, Zubehör, Einsatzwerkzeuge usw. entsprechend diesen Anweisungen. Berücksichtigen Sie dabei die Arbeitsbedingungen und die auszuführende Tätigkeit. Der Gebrauch von Elektrowerkzeugen für andere als die vorgesehenen Anwendungen kann zu gefährlichen Situationen führen.

4.5. Service

(a) Lassen Sie Ihr Elektrowerkzeug nur von qualifiziertem Fachpersonal und nur mit Original-Ersatzteilen reparieren. Damit wird sichergestellt, dass die Sicherheit des Elektrowerkzeuges erhalten bleibt.

4.6 Sicherheitshinweise für Abbruchhämmer

(a) Tragen Sie Gehörschutz. Die Einwirkung von Lärm kann Gehörverlust bewirken.

(b) Benutzen Sie die mit dem Gerät gelieferten Zusatzhandgriffe. Der Verlust der Kontrolle kann zu Verletzungen führen.

c) Halten Sie das Gerät an den isolierten Griffflächen, wenn Sie Arbeiten ausführen, bei denen das Einsatzwerkzeug verborgene Stromleitungen oder das eigene Netzkabel treffen kann. Der Kontakt mit einer spannungsführenden Leitung kann auch metallene Geräteteile unter Spannung setzen und zu einem elektrischen Schlag führen.

4.7 Restrisiken

⚠ Restrisiken

Auch wenn Sie dieses Elektrowerkzeug vorschriftsmäßig bedienen, bleiben immer Restrisiken bestehen. Folgende Gefahren können im Zusammenhang mit der Bauweise und Ausführung dieses Elektrowerkzeugs auftreten:

1. Gesundheitsschäden, die aus Hand-Arm-Schwingungen resultieren, falls das Elektrowerkzeug über einen längeren Zeitraum benutzt, nicht ordnungsgemäß geführt und gewartet wird.

2. Verletzungen und Sachschäden, verursacht durch herumschleudernde Werkzeugaufsätze, die aufgrund von plötzlicher Beschädigung,

Verschleiß oder nicht ordnungsgemäßer Anbringung unerwartet aus/von dem Elektrowerkzeug geschleudert werden.

Warnung! Dieses Elektrowerkzeug erzeugt während des Betriebs ein elektromagnetisches Feld. Dieses Feld kann unter bestimmten Umständen aktive oder passive medizinische Implantate beeinträchtigen. Um die Gefahr von ernsthaften oder tödlichen Verletzungen zu verringern, empfehlen wir Personen mit medizinischen Implantaten ihren Arzt und den Hersteller vom medizinischen Implantat zu konsultieren, bevor die Maschine bedient wird.

Bewahren Sie die Sicherheitshinweise gut auf.

5. Sicherheitshinweise und Warnungen

"WARNUNG - Zur Verringerung des Verletzungsrisikos Bedienungsanleitung lesen"

Tragen Sie einen Gehörschutz. Die Einwirkung von Lärm kann Gehörverlust bewirken.

Tragen Sie eine Staubschutzmaske. Beim Arbeiten mit diesem Elektrowerkzeug kann gesundheitsschädlicher Staub entstehen. Asbesthaltiges Material darf nicht bearbeitet werden!

Tragen Sie eine Schutzbrille. Während der Arbeit entstehende Funken oder aus dem Gerät heraustretende Splitter, Späne und Stäube können Sichtverlust bewirken.

Symbol für Schlagzahl

Symbol für Schlagstärke

Beim Benutzen von Geräten müssen einige Sicherheitsvorkehrungen eingehalten werden, um Verletzungen und Schäden zu verhindern. Lesen Sie diese Bedienungsanleitung / Sicherheitshinweise deshalb sorgfältig durch. Bewahren Sie diese gut auf, damit Ihnen die Informationen jederzeit zur Verfügung stehen. Falls Sie das Gerät an andere Personen übergeben sollten, händigen Sie diese Bedienungsanleitung / Sicherheitshinweise bitte mit aus. Wir übernehmen keine Haftung für Unfälle oder Schäden, die durch Nichtbeachten dieser Anleitung und den Sicherheitshinweisen entstehen.

Altgeräte sind Wertstoffe, sie gehören daher nicht in den Hausmüll! Wir möchten Sie daher bitten, uns mit Ihrem aktiven Beitrag bei der Ressourcenschonung und beim Umweltschutz zu unterstützen und dieses Gerät bei den - falls vorhanden - eingerichteten Rücknahmestellen abzugeben.

Gerät der Schutzklasse II

Garantierter Schallleistungspegel L_{WA}: 105 dB(A)

6. Gerätebeschreibung (B1)

1. Handgriff
2. Ein-/Ausschalter
3. Zusatzhandgriff
4. Verriegelungsbolzen
5. Werkzeugaufnahme
6. Schauglas/Öleinfüllöffnung
7. Schraubenschlüssel
8. Arretierung des Zusatzhandgriffes
9. Spitzmeißel
10. Flachmeißel
11. Schmiermittel in Fläschchen
12. Tülle

Auspacken
Achtung! Gefahr durch fehlende Teile!

Nehmen Sie vorsichtig alle Teile aus dem Karton und legen Sie das Gerät auf eine gerade Arbeitsfläche. Überprüfen Sie den Inhalt auf Vollständigkeit (siehe Bild 1).

Sollten Teile fehlen, das Gerät nicht in Betrieb nehmen, bis alle fehlenden Teile nachgeliefert und korrekt eingebaut wurden. Bei Nichtbeachtung dieses Warnhinweises besteht erhebliche Verletzungsgefahr.

Werfen Sie das Verpackungsmaterial erst weg, nachdem Sie das Gerät sorgfältig inspiziert, alle Einzelteile zugeordnet und das neue Gerät ohne Probleme in Betrieb genommen haben.

Hinweis:
Sollten Teile fehlen oder beschädigt sein, darf das Gerät nicht an die Stromversorgung angeschlossen und der Einschalter nicht betätigt werden, bis alle beschädigten oder fehlenden Teile nachgeliefert und korrekt eingebaut wurden.

7. Vor Inbetriebnahme

Überzeugen Sie sich vor dem Anschließen, dass die Daten auf dem Typenschild mit den Netzdaten übereinstimmen. Ziehen Sie immer den Netzstecker, bevor Sie Einstellungen am Gerät vornehmen. Einsatzstelle nach verdeckt liegenden elektrischen Leitungen, Gas- und Wasserrohren mit einem Leitungssuchgerät untersuchen.

7.1 Zusatzhandgriff (B2,B3)

Abbruchhammer aus Sicherheitsgründen nur mit dem Zusatzgriff verwenden.

Der Zusatzhandgriff (3) bietet ihnen während der Benutzung des Abbruchhammers zusätzlichen Halt. Das Gerät darf aus Sicherheitsgründen nicht ohne den Zusatzhandgriff (3) verwendet werden. Der Zusatzhandgriff kann in eine beliebige Position gedreht werden. Lockern Sie die Arretierung des Zusatzhandgriffes (Pos. 8). Drehen Sie den Griff in die für Sie angenehmeste Arbeitsposition und ziehen Sie die Schrauben (8) wieder fest.

Warnung

Vergewissern Sie sich stets, dass der Zusatzhandgriff korrekt angebracht und befestigt ist, bevor Sie mit dem Arbeiten beginnen! Es entstehen große Kräfte, wenn der Werkzeugaufsatz während des Betriebes plötzlich verkantet oder festklemmt!

Der Zusatzhandgriff verbessert die Kontrolle über das Elektrowerkzeug! Arbeiten Sie nie ohne Zusatzhandgriff! Dies hilft, Unfälle und Verletzungen zu vermeiden!

7.2 Werkzeug einsetzen (B4,B5)

• Werkzeug vor dem Einsetzen reinigen und Werkzeugschaft mit Fett leicht fetten.

• Den Verriegelungsbolzen (4) bis zum Anschlag herausziehen, um 180° drehen und loslassen.

• Werkzeug in die Werkzeugaufnahme (5) einführen und bis zum Anschlag schieben (siehe B5).

• Verriegelungsbolzen (4) wieder herausziehen, um 180° in die entgegengesetzte Richtung drehen und loslassen.

• Verriegelung durch Ziehen am Werkzeug prüfen.

7.3 Werkzeug entnehmen

Die Entnahme erfolgt in umgekehrter Reihenfolge.

7.4 Meißel

Gute Ergebnisse erreichen Sie nur mit spitzen und scharfen Meißeln. Verwenden Sie für gute Arbeitsergebnisse und eine lange Lebensdauer deshalb nur Meißel, die sich in gutem Zustand befinden.

Warnung! Zum Meißeln benötigen Sie nur eine geringe Anpresskraft. Ein zu hoher Anpressdruck belastet unnötig den Motor. Meißel regelmäßig prüfen. Stumpfe Meißel gegen neue ersetzen.

7.5 Ölstand kontrollieren (B7)

Der Ölstand ist vor jedem Gebrauch des Gerätes zu kontrollieren. Gerät mit der Werkzeugaufnahme nach unten auf den Boden stellen. Das Öl muss sich mindestens 3 mm über der unteren Kante des Schauglases (6) befinden.

Liegt der Ölpegel darunter, müssen Sie Öl nachfüllen.

Öl einfüllen

1. Legen Sie das Elektrowerkzeug mit dem Schauglas nach oben zeigend auf eine stabile, ebene Unterlage.

Hinweis: Decken Sie den Bereich unter dem Elektrowerkzeug mit einer nicht brennbaren Folie oder Ähnlichem ab.

2. Lösen Sie das Schauglas mit dem Schraubenschlüssel und nehmen Sie dieses ab.
3. Füllen Sie Öl ein, achten Sie darauf, dass Sie den Tank nicht überfüllen. Empfohlenes Öl: 25ml SAE 15W-40

4. Drehen Sie das Schauglas wieder fest auf und wischen Sie verschüttetes Öl und Ölrückstände gründlich ab.

Hinweis: Nach kurzer Betriebszeit sollte der Ölstand nochmals kontrolliert werden.

8. Arbeiten mit dem Abbruchhammer

Ein-/Ausschalten (B6)
Dieses Elektrowerkzeug arbeitet mit Momentschaltung.

Warnung! Halten Sie das Elektrowerkzeug sicher an Haupt- und Zusatzhandgriff! Betätigen Sie erst dann den Ein-/Ausschalter! Andernfalls besteht Verletzungsgefahr!

1. Halten Sie das Elektrowerkzeug in vertikaler Position sicher an Haupt- und Zusatzhandgriff fest.
2. Drücken Sie den Ein-/Ausschalter und halten Sie diesen in Position.
3. Lassen Sie den Ein-/Ausschalter los, um das Elektrowerkzeug auszuschalten.

Dauerbetrieb einschalten:
Drücken Sie den Ein-/Ausschalter und stellen Sie ihn im gedrückten Zustand mit dem Feststellschalter (a) fest.
Dauerbetrieb ausschalten:
Drücken Sie den Ein-/Ausschalter und lassen Sie ihn wieder los.

Allgemein

1. Kontrollieren Sie das Elektrowerkzeug, Netzkabel und Stecker sowie Zubehörteile und Werkzeugaufsätze vor jedem Gebrauch auf Schäden. Benutzen Sie das Elektrowerkzeug nicht, wenn Sie Beschädigungen oder

Verschleißerscheinungen feststellen.

2. Vergewissern Sie sich vor dem Einschalten, dass sich keine Montage- und Justierwerkzeuge in bzw. am Elektrowerkzeug befinden.

3. Stellen Sie sicher, dass alle Teile, wie z. B. Zusatzhandgriffe und Werkzeugaufsätze, korrekt befestigt sind.

4. Halten Sie das Elektrowerkzeug immer gut an den dafür vorgesehenen Griffflächen fest. Halten Sie die Griffflächen trocken und frei von Öl und Fett, damit Sie das Elektrowerkzeug sicher halten können.

5. Halten Sie die Lüftungsöffnungen des Elektrowerkzeuges stets frei und sauber. Reinigen Sie diese gegebenenfalls mit einer weichen Bürste oder Pinsel. Blockierte Lüftungsöffnungen können zu einer Überhitzung und daraus resultierenden Schäden am Elektrowerkzeug führen.

6. Schalten Sie das Elektrowerkzeug umgehend aus, wenn Sie während der Arbeit mit diesem gestört werden und Personen den Arbeitsbereich betreten. Lassen Sie das Elektrowerkzeug zum Stillstand kommen, bevor Sie es ablegen.

7. Überarbeiten Sie sich nicht. Machen Sie regelmäßig Pausen, um stets aufmerksam arbeiten zu können und immer volle Kontrolle über das Elektrowerkzeug zu haben.

Warnung! Beachten Sie, dass in jedem Haushalt Leitungen und andere Objekte unter Putz und anderen Abdeckungen versteckt installiert sein können! Stellen Sie vor Arbeiten im Haus, speziell an Böden, Decken und Wänden, sicher, dass sich keine strom-, wasser- oder gasführenden Leitungen und andere versteckte Objekte im Arbeitsbereich befinden!

Diese können beschädigt werden! Es besteht die Gefahr eines elektrischen Schlages und anderer Unfälle, sowie das Risiko von Sachschäden!

Benutzen Sie gegebenenfalls ein geeignetes Suchgerät, um solche Objekte aufspüren zu können!

Planung

1. Untersuchen Sie vor Beginn der Abbruch-Arbeiten den baulichen Zustand des abzubrechenden Bauwerks und angrenzender Bauteile in statischer und konstruktiver Hinsicht.

2. Überprüfen Sie, ob gefährliche Stoffe wie Gase, Dämpfe und Stäube entstehen können. Treffen Sie entsprechende Schutzmaßnahmen.
3. Stellen Sie die Art, den Zustand und Lage vorhandener Strom-, Wasser- und Gasleitungen fest.
4. Legen Sie das Abbruch-Verfahren gemäß örtlicher Gegebenheiten fest. Bringen Sie gegebenenfalls Abstützvorrichtungen an.

Durchführung

1. Halten Sie Verkehrs-, Rettungs- und Fluchtwege frei. Sperren Sie den Gefahrenbereich weiträumig ab, auch wenn Sie die Arbeit unterbrechen, um zu verhindern, dass unbefugte Personen, insbesondere Kinder, Zutritt zum Arbeitsbereich haben.

2. Stellen Sie die Arbeit umgehend ein, wenn Gefahrensituationen auftreten.

3. Bringen Sie Bauteile niemals durch Unterhöhlen oder Schlitzen zum Einsturz.

4. Bringen Sie Abbruch-Schutt regelmäßig aus dem Arbeitsbereich, um zu verhindern, dass Sie darüber stolpern und die Last auf darunter liegende Bauteile zu groß wird. Überlasten Sie Decken und tragende Bauteile nicht mit Schuttmassen.

Abriss/Wanddurchbrüche

Warnung! Abbrucharbeiten, insbesondere das Einreißen von Wänden, müssen im Voraus

sorgfältig geplant werden! Wir empfehlen dringend, erst dann mit den Arbeiten zu beginnen, wenn Sie Rücksprache mit einer qualifizierten Fachkraft gehalten haben und abzubrechende sowie angrenzende Bereiche auf Konstruktion, Statik und Zustand kontrolliert wurden! Stellen Sie sicher, dass Sie keine tragenden Bauten abreißen – Lebensgefahr!

1. Halten Sie das Elektrowerkzeug mit beiden Händen sicher an Haupt- und Zusatzhandgriff fest.

2. Schalten Sie das Elektrowerkzeug ein, und bringen Sie leichten Druck auf, so dass dieses nicht unkontrolliert hin- und her springt.

3. Nutzen Sie das Gewicht des Elektrowerkzeuges und lassen Sie dieses die Arbeit machen. Ein Erhöhen des Druckes auf das Elektrowerkzeug erhöht nicht dessen Effizienz. Halten Sie das Elektrowerkzeug immer so fest, dass die angewendete Kraft gerade zur Kompensation des Gegendrucks ausreicht.

9. Wartung und Pflege

9.1 Problemlösung

Vermeintliche Fehlfunktionen, Störungen oder Schäden sind häufig auf Ursachen zurückzuführen, die vom Benutzer selbst behoben werden können. Überprüfen Sie das Elektrowerkzeug deshalb vor dem Kontaktieren einer Fachkraft anhand der untenstehenden Hinweise. In den meisten Fällen lassen sich Störungen so schnell beheben.

1. Elektrowerkzeug startet nicht

1.1 Stromversorgung unterbrochen - Stromversorgung durch Anschluss eines anderen Elektrowerkzeuges prüfen

1.2 Netzkabel oder Stecker defekt - Prüfung durch Elektrofachkraft

1.3 Sonstiger elektrischer Defekt des Elektrowerkzeuges - Prüfung durch Elektrofachkraft

2. Elektrowerkzeug hat nicht die volle Leistung

2.1 Verlängerungskabel zu lang und / oder mit zu geringem Querschnitt - Verlängerungskabel mit zulässiger Länge und / oder mit ausreichendem Querschnitt verwenden

2.2 Stromversorgung (z.B. Generator) hat zu niedrige Spannung - Elektrowerkzeug an eine andere Stromversorgung anschließen

Hinweis: Wenden Sie sich an eine qualifizierte Fachkraft, falls die von Ihnen festgestellte Störung nicht aufgeführt ist oder die vorgeschlagenen Lösungsansätze nicht zur Beseitigung der Fehlfunktion führen.

9.2 Reinigung

9.2.1 Allgemein

Richtige und regelmäßige Pflege ist nicht nur für den sicheren Gebrauch wichtig, so kann auch die Lebensdauer des Elektrowerkzeuges verlängert werden.

Warnung! Schalten Sie das Elektrowerkzeug aus und trennen Sie es durch Ziehen des Netzsteckers von der Stromversorgung, bevor Sie Wartungs- und Reinigungsarbeiten daran vornehmen, um Gefahren wie elektrischen Schlag zu vermeiden.

Warnung! Tauchen Sie das Elektrowerkzeug zur Reinigung nicht in Wasser oder andere Flüssigkeiten – Stromschlaggefahr!

1. Reinigen Sie das Elektrowerkzeug mit einem leicht feuchten Tuch und etwas Seife. Verwenden Sie Pinsel oder Bürsten für schwer zugängliche Stellen.

2. Reinigen Sie speziell die Lüftungsöffnungen

nach jedem Gebrauch mit einem Tuch und Pinsel.

3. Entfernen Sie besonders hartnäckige Staubrückstände an unzugänglichen Stellen mit Druckluft (max. 3 bar).

Hinweis: Verwenden Sie keine chemischen, alkalischen, schmirgelnden oder andere aggressive Reinigungs- oder Lösungsmittel, diese können die Oberflächen des Elektrowerkzeuges angreifen und beschädigen.

10. Reparaturen

Im Innern dieses Elektrowerkzeuges befinden sich keine Teile, die vom Benutzer gewartet oder repariert werden können. Versuchen Sie niemals selbst, das Elektrowerkzeug zu reparieren. Wenden Sie sich stets an eine qualifizierte Fachkraft.
Wenn die Netzanschlussleitung dieses Elektrowerkzeuges beschädigt wird, muss sie durch den Hersteller oder seinen Kundendienst oder eine ähnlich qualifizierte Person ersetzt werden, um Gefährdungen zu vermeiden.

11. Lagerung und Transport

1. Reinigen Sie das Elektrowerkzeug wie beschrieben und lassen Sie es vollständig trocknen.

2. Bewahren Sie das Elektrowerkzeug am besten in der Original-Verpackung auf, wenn Sie es über für einen längeren Zeitraum nicht benutzen möchten oder decken Sie dieses mit einer geeigneten Folie ab, um es gegen Staub zu schützen.
3. Lagern Sie das Elektrowerkzeug immer außerhalb der Reichweite von Kindern an einem gut belüfteten und trockenen Ort.

4. Schalten Sie das Elektrowerkzeug immer aus, bevor Sie es transportieren.

5. Tragen Sie das Elektrowerkzeug immer an den dafür vorgesehenen Griffflächen.

6. Schützen Sie das Elektrowerkzeug gegen Kippen, Vibrationen und Erschütterungen, insbesondere beim Transport in Fahrzeugen.

12. Entsorgung

Umweltschutz

Innerhalb der EU weist dieses Symbol darauf hin, dass dieses Produkt nicht über den Hausmüll entsorgt werden darf. Altgeräte enthalten wertvolle recyclingfähige Materialien, die einer Verwertung zugeführt werden sollten, um der Umwelt bzw. der menschlichen Gesundheit nicht durch unkontrollierte Müllbeseitigung zu schaden. Bitte entsorgen Sie Altgeräte deshalb über geeignete Sammelsysteme oder senden Sie das Gerät zur Entsorgung an die Stelle, bei der Sie es gekauft haben. Diese wird dann das Gerät der stofflichen Verwertung zuführen.

1. Safety regulations

CAUTION: Read all safety regulations and instructions.

Any failures made in following the safety regulations and instructions may result in an electric shock, fire and/or serious injury.

Keep all safety regulations and instructions in a safe place for future use.

The term "electric tool" used in the safety regulations refers to electric tools operated from the mains power supply (with a power cable) and to battery operated electric tools (without a power cable).

1. Workplace safety

• Keep your work area clean and well illuminated. Untidy or unlit work areas can result in accidents.

• Do not use this tool in a potentially explosive environment containing combustible liquids, gases or dust.
Electric tools generate sparks, which can in turn ignite dust or vapors.

• Keep children and other persons away from the electric tool while it is being used.
Allowing yourself to get distracted can cause you to lose control of the tool.

2. ELECTRICAL SAFETY

• The tool's connector plug must be able to fit into the socket outlet. Do not modify the plug in any way! Do not use adapter plugs in conjunction with electrically grounded tools.
Unmodified plugs and matching socket outlets reduce the risk of an electric shock.

• Avoid touching grounded surfaces, such as those of pipes/tubes, heaters, cookers and refrigerators.
There is an increased risk of getting an electric shock if you are electrically grounded.

• Keep the tool away from rain and moisture/ wet conditions.
Penetration of water into an electric tool increases the risk of an electric shock.

• Do not use the cable to carry the tool, hang it up or pull the plug out of the socket. Keep the cable away from sources of heat, oil, sharp edges and moving tool parts.
Damaged or tangled cable increases the risk of an electric shock.

• If you intend to use an electric tool outdoors, ensure that you only use extension cable that is approved for outdoor applications.
Using extension cable that is approved for outdoor applications reduces the risk of an electric shock.

• If operation of the electric tool in a damp environment can not be avoided, use a earthleakage circuit-breaker. The earth-leakage circuit-breaker reduces the risk of an electric shock.

3. PERSONAL SAFETY

• Be alert, work conscientiously and exercise appropriate caution when using the electric tool. Do not use the tool if you are tired or are under the influence of drugs/medication or alcohol.
One moment of carelessness or lack of attention when using the electric tool can cause serious bodily injury!

• Always wear personal protective equipment (PPE), including safety goggles.
Wearing personal protective equipment such as a dust mask, non-slip footwear, protective headgear and ear muffs (depending upon the type of electric tool and the particular application) reduces the risk of sustaining injury.

• Make sure that the tool cannot start up accidentally. Ensure that the electric tool is switched off before you connect the tool to the power supply and/or insert the battery, or pick up or carry the tool.
Physically touching the switch with your finger when carrying the tool or connecting the tool to the power supply switched on can lead to accidents.

• Remove adjusting tools/wrench(es) prior to switching on the power tool.
A tool or wrench that is positioned inside a rotating power tool part can cause injury.

• Avoid abnormal working postures. Make sure you stand squarely and keep your balance at all times.
This way, you will be able to have better control over the tool in unexpected situations.

• Wear suitable clothes. Never wear loose fitting clothes or jewelry. Keep hair, clothes and gloves away from moving parts.
Loose clothing, dangling jewelry and long hair can be caught by moving parts.

• If dust extraction and dust collection devices can be mounted, ensure that these are connected and are properly used.
The use of a dust extraction system can reduce the danger posed by dust.

4. Using the treatment of electric tools

• Do not overload your tool. Only use suitable electric tools to perform your work.
Using the right electric tool allows you to work better and safer within the tool's quoted capacity range.

• Do not use an electric tool whose switch is defective.
An electric tool that no longer can be switched on or off is dangerous and must be repaired.

• Pull the plug out of the socket and/or remove the battery before making any adjustments to the tool, changing accessories or put the tool down.
This precaution eliminates the possibility of inadvertently starting the tool.

• When not in use, store electric tools out of the reach of children. Do not allow those persons to use this tool who are unfamiliar with it or who have not read these instructions.
Electric tools are dangerous when they are used by inexperienced persons.

• Take good care of your tool. Check that moving parts properly function and do not jam, that parts are not broken off or damaged in any way and that the tool can be used to its full capacity. Have damaged parts repaired prior to using the tool.
The cause of many accidents can be traced back to poorly maintained electric tools.

• Keep your blades sharp and clean.
Properly maintained blades with sharp edges jam less frequently and are easier to use.

• Make sure to use electric tools, accessories, attachments, etc. in accordance with these instructions. Take the conditions in your work area and the job in hand into account.
Using electric tools for applications other than those intended can lead to dangerous situations.

5. SERVICE

• Have your tool repaired only by authorized specialists using original replacement parts.
This will ensure that your tool remains safe to use.

Additional Safety rules

• Wear ear protection. The impact of noise can cause damage to hearing.
• Use the additional handles supplied with the tool. Losing control of the tool can cause injuries.

Save this instructions.

"Caution - Read the operating instructions to reduce the risk of inquiry"

Wear ear-muffs.
The impact of noise can cause damage to hearing.

Wear a breathing mask.
Dust which is injurious to health can be generated when working on wood and other materials.
Never use the device to work on any materials containing asbestos!

Wear safety goggles.
Sparks generated during working or splinters, chips and dust emitted by the device can cause loss of sight.

Important!
When using equipment, a few safety precautions must be observed to avoid injuries and damage.
Please read the complete operating manual with due care. Keep this manual in a safe place, so that the information is available at all times. If you give the equipment to any other person, give them these operating instructions as well.
We accept no liability for damage or accidents which arise due to non-observance of these instructions and the safety information.

Symbol of blow rate

Symbol of impact strength

Protection class II

Guaranteed sound power level L_{wA}: 105 dB(A)

2. Layout (B1)

1. Handle
2. ON/OFF switch
3. Additional handle
4. Locking bolt
5. Tool chuck
6. Inspection window / Oil filler opening
7. Wrench
8. Lock of auxiliary handle
9. Spit chisel
10. Flat chisel
11.Oil holder
12. Spout

3. Proper use

This machine is designed for heavy duty demolition and chiseling work using the appropriate chisel.

The equipment is to be used only for its prescribed purpose. Any other use is deemed to be a case of misuse. The user / operator and not the manufacturer will be liable for any damage or injuries of any kind caused as a result of this.

Please note that our equipment has not been designed for use in commercial, trade or industrial applications. Our warranty will be voided if the machine is used in commercial, trade or industrial businesses or for equivalent purposes.

4. Before starting the equipment

Before you connect the equipment to the mains supply make sure that the data on the rating plate are identical to the mains data.

Always pull the power plug before making adjustments to the equipment.

Check the drilling point for concealed electrical cables, gas and water pipes using a cable/pipe detector.

4.1 Additional handle (B2,B3)

For safety reasons you must only use the demolition hammer with the additional handle.

The additional handle (3) enables you to achieve better stability whilst using the demolition hammer.
For safety reasons the machine must not be used without the additional handle (3).
The additional handle can be turned into any required position. To do so,Undo the lock of auxiliary handle (item 8). Then turn the handle into the most comfortable working position and tighten the screws (8) again.

4.2 Inserting the tool (B4,B5)

• Clean the tool before fitting it and apply a thin coating of grease to the tool shaft.

• Pull out the locking bolt (4) as far as possible, turn it through 180° and release it.

• Insert the tool into the tool mounting (5) and push it in as far as possible. (see B5)

• Pull out the locking bolt (4) again, turn it through 180° in the opposite direction and release it.

• Check the lock by pulling the tool.

4.3 Removing the tool

To remove the tool, proceed in reverse order.

5. Starting up

Important.
To avoid danger, the machine must only be held using the two handles (1/3). Otherwise you may suffer an electric shock if you chisel into cables.

5.1 Switching on and off (B6)

To switch on:
Press the control switch (2).
To switch off:
Release the control switch (2).

Switching to continuous operation:
Press the ON/OFF switch and lock it in this position with the locking switch .
Switching off continuous operation:
Press the ON/OFF switch and release it again.

5.2 Practical tips

5.2.1 Sharpening chisel tools

You will only achieve good results if you use sharp chisels. You should therefore sharpen the chisels promptly to ensure that they produce good results and provide a long service life.

Important.
You only require slight contact pressure for chiseling.
Excessive contact pressure will place an unnecessary strain on the motor. Check the chisels at regular intervals. Sharpen or replace blunt chisels.

6. Technical data

Mains voltage:	230 V~/50 Hz
Power input:	1700 W
Blow rate:	1850 /min
Protection class:	II / ⧈
Weight:	15.9 kg

Chiseling
Vibration emission value a_h = 18.575 m/s^2
K uncertainty = 1,5 m/s^2

Sound pressure level L_{pA}:	92.87 dB(A)
Uncertainty K_{pA}:	3 dB
Guaranteed sound power level:	105 dB(A)

Wear ear-muffs.
The impact of noise can cause damage to hearing.
Total vibration values (vector sum of three directions) determined in accordance with EN 60745.

Important! The vibration value changes according to the area of application of the electric tool and may exceed the specified value in exceptional circumstances.

7. Replacing the power cable

If the power cable for this equipment is damaged, it must be replaced by the manufacturer or its aftersales service or similarly trained personnel to avoid danger.

8. Cleaning, maintenance

Always pull out the mains power plug before starting any cleaning work.

8.1 Cleaning

• Keep all safety devices, air vents and the motor housing free of dirt and dust as far as possible. Wipe the equipment with a clean cloth or blow it with compressed air at low pressure.

• We recommend that you clean the device immediately each time you have finished using it.

• Clean the equipment regularly with a moist cloth and some soft soap. Do not use cleaning agents or solvents; these could attack the plastic parts of the equipment. Ensure that no water can seep into the device.

8.2 Carbon brushes

• In case of excessive sparking, have the carbon brushes checked only by a qualified electrician.

Important! The carbon brushes should not be

rep laced by anyone but a qualified electrician.

8.3 Servicing
8.3.1 Check the oil level (B7)
Check the oil level before using the machine. Place the machine on the floor with the tool mounting pointing downwards. The oil must be at least 3 mm above the bottom edge of the inspection window (6).
Changing the oil: The oil should be changed after around 40-50 hours of use.
Recommended oil: 25ml SAE 15W/40 or an alternative of the same quality.

8.3.2 Oil change (B 8)
Switch off the machine and pull the mains plug out of the socket.
Undo the hexagonal head screw with the inspection window (6) using the wrench (7) and drain the oil. To prevent the oil from running out in an uncontrolled manner, hold a small metal chute under the opening and collect the oil in a vessel until it has fully drained out of the machine.

Important: The waste oil must be disposed of in the appropriate collection point for waste oil.

Add new oil (approx. 25 ml) through the oil filler opening (6) until the oil level reaches the required level. Tighten the hexagonal screw again.
Re-check the oil level after a short period of operation.

8.4 Ordering replacement parts:
Please quote the following data when ordering replacement parts:
• Type of machine
• Article number of the machine

9. Disposal and recycling

The unit is supplied in packaging to prevent its being damaged in transit. This packaging is raw material and can therefore be reused or can be returned to the raw material system.
The unit and its accessories are made of various types of material, such as metal and plastic. Defective components must be disposed of as special waste. Ask your dealer or your local council.

1. Consignes de sécurité

AVERTISSEMENT! Lisez toutes les consignes de sécurité et toutes les instructions.

Toute omission lors du respect des consignes de sécurité indiquées plus loin peut entraîner des décharges électriques, un incendie et/ou de graves blessures.

Conservez toutes les consignes de sécurité et toutes les instructions pour l'avenir.

Le terme utilisé dans les consignes de sécurité d' «outils électriques » se rapporte aux outils électriques raccordés au réseau (avec un câble secteur) et aux outils électriques à piles (sans câble secteur).

1. Sécurité du poste de travail

• Maintenez votre zone de travail propre et bien éclairée. Une zone de travail désordonnée ou mal éclairée peut entraîner des accidents.

• N'utilisez pas cet appareil dans un environnement à risque d'explosion dans lequel des liquides, du gaz ou poussières inflammables sont présentes.
Les outils électriques produisent des étincelles capables d'enflammer les poussières ou vapeurs.

• Maintenez les enfants et autres personnes à distance pendant l'utilisation de l'outil électrique.
Une distraction peut vous faire perdre le contrôle de l'appareil.

2. SECURITE ELECTRIQUE

• La fiche de raccordement de l'appareil doit convenir à la prise. La fiche ne doit subir aucune modification, quelle qu'elle soit. N'utilisez aucune fiche d'adaptateur avec des périphériques mis à la terre.
Les fiches sans modification et les prises correspondantes réduisent le risque de décharge électrique.

• Evitez tout contact avec des surfaces mises à la terre telles celles de conduits, de chauffages, de cuisinières et de réfrigérateurs.
Le risque d'une décharge électrique augmente lorsque vous êtes en contact avec un appareil mis à la terre ce qui relie aussi votre corps à la terre.

• Maintenez l'appareil à l'abri de toute pluie ou humidité.
La pénétration de l'eau dans un appareil électrique augmente le risque de décharge électrique.

• N'utilisez pas le câble de l'appareil à d'autres fins (comme porter l'appareil, le suspendre ou pour tirer la fiche de la prise). Maintenez le câble à l'écart de la chaleur, de l'huile, d'arêtes vives pliage ou de pièces de l'appareil en mouvement.
Les câbles endommagés ou emmêlés augmentent le risque de décharge électrique.

• Si vous travaillez avec des outils électriques à l'air libre, utilisez exclusivement des câbles de rallonge également homologués pour l'utilisation extérieure.
L'utilisation d'un câble de rallonge homologué pour une utilisation à l'extérieur diminue le risque de décharge électrique.

• S'il est impossible d'éviter que l'outil électrique fonctionne dans un environnement humide, utilisez alors un disjoncteur différentiel.
L'emploi d'un disjoncteur différentiel minimise le risque d'une décharge électrique.

3. SECURITE DES PERSONNES

• Faites attention, veillez à ce que vous faites et soyez raisonnable en travaillant avec des outils électriques. N'utilisez pas l'appareil lorsque vous êtes fatigué(e) ou sous influence

de l'alcool ou encore de médicaments.
Un moment d'inattention pendant l'utilisation de l'outil électrique peut entraîner des blessures graves.

• Portez un équipement de protection personnel et toujours des lunettes de protection.
Le port d'un équipement de protection personnel comme un masque anti-poussière, des chaussures de sécurité antidérapantes, un casque de sécurité ou une protection de l'ouïe, en fonction du type et de l'emploi de l'outil électrique, diminue le risque de blessures.

• Evitez une mise en service par mégarde. Assurez-vous que l'outil électrique est arrêté avant de le connecter à l'alimentation en courant et/ou de connecter la batterie, l'allumer ou le porter.

Si vous portez l'appareil en gardant le doigt sur l'interrupteur ou raccordez l'appareil à l'alimentation réseau alors qu'il est en position en circuit, cela peut entraîner des accidents.

• Supprimez les outils de réglage ou les tournevis avant de mettre l'appareil en circuit.
Un outil ou une clé laissée dans une pièce de l'appareil en rotation peut entraîner des blessures.

• Evitez une tenue anormale du corps. Veillez à vous tenir de façon sûre et gardez à tout moment l'équilibre.
Vous pourrez ainsi mieux contrôler l'appareil dans les situations inattendues.

• Portez une tenue appropriée. Ne portez aucun vêtement ou bijou lâche. Gardez les cheveux, vêtements et gants à distance des pièces en mouvement.
Des vêtements, des bijoux lâches ou de longs cheveux peuvent être saisis par des pièces en mouvement.

• Lorsque vous pouvez monter des dispositifs d'aspiration de la poussière et des dispositifs de collecte de la poussière, assurez-vous qu'ils sont bien raccordés et correctement employés.
L'utilisation d'une aspiration de poussière peut minimiser les risques entraînés par la poussière.

4. Utilisation et maniement de l'outil électrique

• Ne surchargez pas votre outil. Utilisez l'outil électrique adéquat pour votre travail.
Vous travaillerez mieux et plus sûrement dans la plage de performance donnée si vous utilisez les outils électriques convenables.

• N'utilisez pas d'outil électrique dont l'interrupteur est défectueux.
Un outil électrique impossible à mettre en ou hors circuit est dangereux doit être réparé.

• Tirez la fiche hors de la prise de courant et/ou retirez la batterie avant de réaliser des réglages sur l'appareil, de remplacer les accessoires ou de ranger l'appareil.
Cette mesure de précaution évite un démarrage par mégarde de l'appareil.

• Conservez les outils électriques hors de portée des enfants. Empêchez les personnes qui ne connaissent pas l'appareil de l'utiliser, ainsi que celles qui n'ont pas lu ces instructions.
Les outils électriques sont dangereux lorsqu'ils sont utilisés par des personnes inexpérimentées.

• Prenez bien soin de l'appareil. Contrôlez si les pièces mobiles fonctionnent irréprochablement et si elles ne coincent pas, si des pièces ne sont pas cassées ou assez endommagées pour altérer à la fonction de l'appareil. Faites réparer les pièces endommagées avant d'utiliser l'appareil.
Bien des accidents ont pour origine une mauvaise maintenance des outils électriques.

• Gardez vos outils de coupe propres et aiguisés.
Un outil de coupe soigneusement entretenu dont les arêtes de coupe sont vives coince moins souvent et est plus facile à guider.

• Utilisez l'outil électrique, les accessoires etc. les outils, etc. conformément aux instructions. Prenez, ce faisant, en considération les conditions de travail et les activités à réaliser. les activités à réaliser.
L'utilisation d'outils électriques dans un autre but que celui prévu peut entraîner des situations dangereuses.

5. SERVICE

• Faites réparer votre appareil uniquement par un personnel spécialisé qualifié et uniquement en utilisant des pièces de rechange d'origine.
Cela permet de conserver la sûreté de l'appareil.

Consignes spéciales de sécurité

• Portez une protection de l'ouïe. L'exposition au bruit peut entraîner une perte de l'ouïe.

• Utilisez les poignées supplémentaires livrées avec l'appareil. La perte de contrôle peut entraîner des blessures.

Conserver soigneusement ces instructions.

« Avertissement – Lisez ce mode d'emploi pour diminuer le risque de blessures »

Portez une protection de l'ouïe. L'exposition au bruit peut entraîner une perte de l'ouïe.

Portez un masque anti-poussière. Lors de travaux sur su bois et autres matériaux, de la poussière nuisible à la santé peut être dégagée. Ne travaillez pas sur du matériau contenant de l'amiante !

Portez des lunettes de protection. Les étincelles générées pendant travail ou les éclats, copeaux et la poussière sortant de l'appareil peuvent entraîner une perte de la vue.

Attention ! Lors de l'utilisation d'appareils, il faut respecter certaines mesures de sécurité afin d'éviter des blessures et dommages. Veuillez donc lire
attentivement ce mode d'emploi. Conservez-le bien de façon à pouvoir disposer à tout moment de ces informations. Si l'appareil doit être remis à d'autres personnes, remettez-leur aussi ce mode d'emploi.
Nous déclinons toute responsabilité pour les accidents et dommages dus au non-respect de ce mode d'emploi et des consignes de sécurité.

Symbole de la nombre de frappes

Symbole de la résistance aux chocs

Catégorie de protection

Niveau de puissance acoustique garantie: 105 dB(A)

2. Description de l'appareil (B1)

1. Poignée
2. Interrupteur marche / arrêt
3. Poignée supplémentaire
4. Goupille de verrouillage
5. Porte-outil
6. Verre-regard / orifice de remplissage d'huile
7. Clé à vis
8. Vis de la poignée supplémentaire
9. Cracher ciseau
10. Plat burin
11. Oilporte
12. Bec

3. Bestimmungsgemäße Verwendung

L'appareil est destiné à des travaux de démolition et de burinage en utilisant le burin correspondant.

La machine doit exclusivement être employée conformément à son affectation. Chaque utilisation allant au-delà de cette affectation est considérée comme non conforme. Pour les dommages en résultant ou les blessures de tout genre, le producteur décline toute responsabilité et l'opérateur/l'exploitant est responsable.

Veillez au fait que nos appareils, conformément à leur affectation, n'ont pas été construits, pour être utilisés dans un environnement professionnel, industriel ou artisanal. Nous déclinons toute responsabilité si l'appareil est utilisé professionnellement, artisanalement ou dans des sociétés industrielles, tout comme pour toute activité équivalente.

4. Avant la mise en service

Assurez-vous, avant de connecter la machine, que les données se trouvant sur la plaque de signalisation correspondent bien aux données du réseau.

Enlevez systématiquement la fiche de contact avant de paramétrer l'appareil.

Vérifiez si des conduites électriques, de gaz ou d'eau ne sont pas cachées dans l'endroit où vous désirez travailler, en vous aidant d'un appareil de recherche de conduites.

4.1Poignée supplémentaire (B2,B3)

Utilisez le marteau de démolition uniquement avec sa poignée supplémentaire, pour des raisons de sécurité.

La poignée supplémentaire (3) vous permet d'avoir un meilleur appui pendant l'utilisation du marteau de démolition.
L'appareil ne doit pas être utilisé sans poignée supplémentaire (3) pour des raisons de sécurité. La poignée supplémentaire peut être tournée dans n'importe quelle position. Desserrez la vis de la poignée supplémentaire (pos. 8). Tournez à présent la poignée dans la position de travail la plus agréable et revissez les vis (8) à fond.

4.2 Utiliser l'outil (B4,B5)

• Avant de l'employer, nettoyez l'outil et graissezen la poignée légèrement de graisse.

• Retirez la goupille de verrouillage (4) jusqu'à la butée, tournez-la de 180° et relâchez.

• Introduisez l'outil dans le porte-outil (5) et poussez-le jusqu'à la butée. (cf. B5)

• Retirez la goupille de verrouillage (4), tournez-le de 180° dans la direction opposée et relâchez.
• Contrôlez qu'il s'est bien verrouillé en le tirant.

4.3 Retirer l'outil

L'enlèvement se fait dans l'ordre inverse.

5. Mise en service

Attention !
Pour éviter tout danger, la machine doit uniquement être tenue par les deux poignées (1/3) ! Sinon, risque de chocs électriques en burinant des câbles électriques!

5.1 Mise en / hors service (B6)

Mise en circuit:
Appuyez sur l'interrupteur (2)
Mise hors circuit :
Relâchez l'interrupteur (2).

Activation du mode de fonctionnement permanent:
Appuyez sur l'interrupteur MARCHE/ARRET et réglez-le sur l'état appuyé avec l'interrupteur de blocage .
Arret du mode de fonctionnement permanent:
Appuyez sur l'interrupteur MARCHE / ARRET et relâchez-le a nouveau.

5.2 Consignes de travail

5.2.1 Aiguiser les outils de burinage

Vous n'obtenez de bons résultats que lorsque les burins sont aiguisés. Raison pour laquelle, il faut aiguiser le burin à temps pour avoir de bons résultats de travail et une longue durée de vie.

Attention !
Pour buriner, vous n'avez besoin que d'une force de pression minime. Si vous appuyez trop, le moteur est surchargé. Contrôlez régulièrement le burin. Faites réaffûter les burins épointés ou remplacez-les.

6. Données techniques

Tension réseau:	230 V~/50 Hz
Puissance absorbée:	1700 W
Nombre de frappes:	1850 /min
Catégorie de protection:	II / ⧈
Poids:	15.9 kg

Buriner
Valeur d'émission des vibrations a_h = 18.575 m/s^2
Imprécision K = 1,5 m/s^2

Niveau de pression acoustique L_{pA}:	92.87 dB(A)
Imprécision K_{pA}:	3 dB

Niveau de puissance acoustique garanti L_{wA}:
105 dB(A)

Portez une protection acoustique.
L'exposition au bruit peut entraîner la perte de l'ouïe.
Les valeurs totales des vibrations (somme des vecteurs de trois directions) ont été déterminées conformément à EN 60745.

Attention ! La valeur de vibration est différente en fonction du domaine d'utilisation de l'outil électrique et peut, dans des cas exceptionnels, être supérieure à la valeur indiquée.

7. Remplacement de la ligne de raccordement réseau

Si la ligne de raccordement réseau de cet appareil est endommagée, il faut la faire remplacer par le producteur ou son service après-vente ou par une personne de qualification semblable afin d'éviter tout risque.

8. Nettoyage, maintenance

Retirez la fiche de contact avant tous travaux de nettoyage.

8.1 Nettoyage

• Maintenez les dispositifs de protection, les fentes à air et le carter de moteur aussi propres (sans poussière) que possible. Frottez l'appareil avec un chiffon propre ou soufflez dessus avec de l'air comprimé à basse pression.

• Nous recommandons de nettoyer l'appareil directement après chaque utilisation.

• Nettoyez l'appareil régulièrement à l'aide d'un chiffon humide et un peu de savon. N'utilisez aucun produit de nettoyage ni détergeant ; ils pourraient endommager les pièces en matières plastiques de l'appareil. Veillez à ce qu'aucune eau n'entre à l'intérieur de l'appareil.

8.2 Brosses à charbon
• Si les brosses à charbon font trop d'étincelles, faites-les contrôler par des spécialistes en électricité.

Attention ! Seul un(e) spécialiste électricien(ne) est autorisé à remplacer les brosses à charbon.

8.3 Maintenance
8.3.1 Contrôler le niveau d'huile (B7)
Contrôlez le niveau d'huile avant chaque utilisation de l'appareil.
Placez l'appareil avec le porte-outil vers le bas sur le sol. L'huile doit se trouver au moins 3mm au-dessus du bord inférieur du verre-regard (6).
Vidange d'huile : L'huile doit être vidangée après 40-50 heures de service environ.
Huile recommandée : 25ml SAE 15W/40 ou équivalente.

8.3.2 Vidange d'huile (B8)
Mettez l'appareil hors circuit et retirez la fiche de contact de la prise.
Dévissez la vis à tête hexagonale avec verre-regard (6) à l'aide de la clé à vis (7) et vidangez l'huile. Pour que l'huile ne s'écoule pas de manière incontrôlée, tenez une petite goulotte en tôle en dessous et collectez l'huile dans un récipient jusqu'à ce qu'elle se soit complètement écoulée.

Attention: Eliminez l'huile usée à un point de collecte d'huile usée correspondant !

Remplissez l'huile neuve (env. 25 ml) par l'orifice de remplissage d'huile (6). Le niveau d'huile doit atteindre la consigne. Vissez à nouveau fermement la vis à tête hexagonale.
Après une brève durée de fonctionnement, le niveau d'huile doit encore une fois être contrôlé.

8.4 Commande de pièces de rechange :
Pour les commandes de pièces de rechange, veuillez indiquer les références suivantes:
• Type de l'appareil
• No. d'article de l'appareil

9. Mise au rebut et recyclage

L'appareil se trouve dans un emballage permettant d'éviter les dommages dus au transport. Cet emballage est une matière première et peut donc être réutilisé ultérieurement ou être réintroduit dans le circuit des matières premières.
L'appareil et ses accessoires sont en matériaux divers, comme par ex. des métaux et matières plastiques. Eliminez les composants défectueux dans les systèmes d'élimination des déchets spéciaux. Renseignez-vous dans un commerce spécialisé ou auprès de l'administration de votre commune !

1. Avvertenze sulla sicurezza

ATTENZIONE: Leggete tutte le avvertenze di sicurezza e le istruzioni.

Dimenticanze nel rispetto delle avvertenze di sicurezza e delle istruzioni possono causare scosse elettriche, incendi e/o gravi lesioni.

Conservate tutte le avvertenze e le istruzioni per eventuali necessità future.

La parola "elettroutensile" impiegata nelle avvertenze di sicurezza si riferisce a utensili azionati elettricamente (con cavo di alimentazione) e a elettroutensili a batteria (senza cavo di alimentazione).

1. Sicurezza sul posto di lavoro

• Tenete la vostra zona di lavoro pulita e ben illuminata. Il disordine e l'illuminazione insufficiente della zona di lavoro possono provocare incidenti.

• Non lavorate con questo utensile in zone a rischio di esplosioni dove si trovino liquidi infiammabili, gas o polveri.
Gli elettroutensili producono scintille che possono causare l'incendio di polvere o vapori.

• Durante l'uso dell'elettroutensile tenete lontani bambini ed altre persone.
In caso di distrazione potete perdere il controllo sull'apparecchio.

2. SICUREZZA ELETTRICA

• La spina di collegamento dell'apparecchio deve essere idonea alla presa. La spina non deve venire modificata in alcun modo. Non usate delle spine con adattatore insieme ad apparecchi protetti da un collegamento a terra.
Le spine non modificate e le prese idonee diminuiscono il rischio di una scossa elettrica.

• Evitate il contatto del corpo con superfici collegate a terra come tubi, radiatori, fornelli e frigoriferi.
Aumenta il rischio di scosse elettriche se il vostro corpo è collegato a terra.

• Tenete lontano l'apparecchio da pioggia o umidità.
La penetrazione di acqua in un'elettroutensile aumenta il rischio di una scossa elettrica.

• Non usate il cavo per scopi diversi da quelli a cui è destinato, per trasportare l'apparecchio, per appenderlo o per estrarre la spina dalla presa di corrente. Tenete il cavo lontano da calore, olio, spigoli vivi o parti dell'apparecchio che si muovano.
I cavi danneggiati o aggrovigliati aumentano il rischio di una scossa elettrica.

• Se lavorate con un'elettroutensile all'aperto usate soltanto dei cavi di prolunga omologati per le zone esterne.
L'uso di un cavo di prolunga omologato per la zona esterna diminuisce il rischio di una scossa elettrica.

• Se non è possibile evitare l'impiego dell'elettroutensile in ambienti umidi, utilizzate un interruttore di sicurezza per correnti di guasto.
L'impiego di un interruttore di sicurezza per correnti di guasto scagiona il pericolo di una scossa elettrica.

3. SICUREZZA DELLE PERSONE

• Siate sempre attenti, prestate attenzione a quello che fate ed apprestatevi a usare con prudenza l'elettroutensile. Non usate l'apparecchio se siete stanchi o sotto l'influsso di sostanze stupefacenti, alcol o medicinali.
Un attimo di disattenzione durante l'uso dell'elettroutensile può causare delle lesioni gravi.

• Portate i dispositivi individuali di protezione e sempre degli occhiali protettivi.
Se indossate dispositivi individuali di protezione come maschera antipolvere, scarpe di sicurezza con suole antisdrucciolevoli, casco protettivo o cuffie antirumore a seconda dell'impiego dell'elettroutensile, il rischio di lesioni diminuisce notevolmente.

• Evitate una messa in esercizio inavvertita. Accertatevi che l'elettroutensile sia disinserito prima di collegarlo all'alimentazione di corrente e/o alla batteria, di sollevarlo o spostarlo.
Se durante il trasporto dell'apparecchio avete il dito sull'interruttore o se collegate l'apparecchio all'alimentazione di corrente in posizione ON, ciò può provocare degli incidenti.

• Prima di accendere l'apparecchio, togliete gli utensili di regolazione o i cacciaviti.
Un utensile o una chiave che si trova in una parte rotante dell'apparecchio può provocare delle lesioni.

• Evitate una posizione insolita. Cercate una posizione sicura e tenetevi sempre in equilibrio.
Così potete controllare meglio l'apparecchio in caso di situazioni inaspettate.

• Portate indumenti adatti. Non portate indumenti ampi o gioielli. Tenete capelli, indumenti e guanti lontani dalle parti rotanti.
Indumenti ampi, gioielli o capelli lunghi possono rimanere impigliati nelle parti rotanti.

• Se si possono montare dei dispositivi per l'aspirazione della polvere e per la raccolta della polvere assicuratevi che siano collegati e vengano usati in modo corretto.
L'impiego dell'aspirazione della polvere può diminuire i rischi dovuti alla polvere.

4. Impiego e trattamento dell'elettroutensile

• Non sottoponete l'utensile a sovraccarico.
Usate l'elettroutensile adatto per il vostro lavoro.
Con l'elettroutensile idoneo lavorate in modo migliore e più sicuro nel range di prestazioni indicato.

• Non usate l'elettroutensile se il suo interruttore è difettoso.
Un elettroutensile che non si può più accendere o spegnere è pericoloso e deve venire riparato.

• Staccate la spina dalla presa di corrente e/o estraete la batteria prima di impostare l'utensile, cambiare accessori montati o mettere da parte l'apparecchio.
Questa precauzione evita l'accensione inavvertita dell'apparecchio.

• Se non usate gli elettroutensili teneteli al di fuori dalla portata dei bambini. Non permettete l'uso dell'apparecchio a persone che non conoscano bene l'apparecchio o non abbiano letto queste istruzioni.
Gli elettroutensili sono pericolosi se sono usati da persone inesperte.

• Tenete l'apparecchio con cura. Verificate che il funzionamento delle parti mobili sia in ordine e che non siano bloccate, rotte o danneggiate in modo tale da compromettere il funzionamento dell'apparecchio. Fate riparare le parti danneggiate prima dell'impiego dell'apparecchio.
Molti incidenti sono causati da elettroutensili la cui manutenzione non è stata eseguita correttamente.

• Tenete le lame affilate e pulite .
Gli utensili da taglio tenuti con cura e con spigoli taglienti affilati si bloccano raramente e si muovono più facilmente.

• Utilizzate l'elettroutensile, utensili accessori ecc. conformemente a queste istruzioni. Tenete conto delle condizioni di lavoro e dell'attività da svolgere.
L'uso di elettroutensili per scopi diversi da quelli

previsti può provocare delle situazioni pericolose.

5. SERVIZIO ASSISTENZA

• Fate riparare il vostro utensile solo da personale qualificato e con i pezzi di ricambio originali.
Così è garantito che la sicurezza dell'apparecchio rimanga inalterata.

Avvertenze speciali di sicurezza

• Portate cuffie antirumore. L'effetto del rumore può causare la perdita dell'udito.
• Utilizzate le impugnature addizionali fornite insieme all'apparecchio. La perdita del controllo può causare lesioni.

Conservare con cura questo istruzioni.

"Avvertimento – Per ridurre il rischio di lesioni leggete le istruzioni per l'uso"

Portate cuffie antirumore. L'effetto del rumore può causare la perdita dell'udito.

Mettete una maschera antipolvere. Facendo lavori su legno o altri materiali si può creare della polvere nociva alla salute. Non lavorate materiale contenente amianto!

Indossate gli occhiali protettivi. Scintille createsi durante il lavoro o schegge, trucioli e polveri scaraventate fuori dall'apparecchio possono causare la perdita della vista.

Attenzione!
Nell'usare gli apparecchi si devono rispettare diverse avvertenze di sicurezza per evitare lesioni e danni. Quindi leggete attentamente queste istruzioni per l'uso. Conservatele bene per avere a disposizione le informazioni in qualsiasi momento. Se date l'apparecchio ad altre persone consegnate loro queste istruzioni per l'uso insieme all'apparecchio!
Non ci assumiamo alcuna responsabilità per incidenti o danni causati dal mancato rispetto di queste istruzioni e delle avvertenze di sicurezza.

Simbolo di numero di colpi

Simbolo di resistenza agli urti

Classe di protezione II

Livello di potenza acustica garantito L_{wA}: 105 dB(A)

2. Descrizione dell'apparecchio (B1)

1. Impugnatura
2. Interruttore ON/OFF
3. Impugnatura addizionale
4. Bullone di bloccaggio
5. Sede dell'utensile
6. Tubo di livello / apertura di riempimento dell'olio
7. Chiave per dadi
8. Bloccaggio dell'impugnatura addizionale
9. Spit scalpello
10. piatto scalpello
11.Oil titolare
12. Becco

3. Utilizzo proprio

L'apparecchio è concepito per lavori di demolizione e di scalpello pesanti utilizzando la punta adatta.

L'apparecchio deve venire usato solamente per lo scopo a cui è destinato. Ogni altro tipo di uso che esuli da quello previsto non è un uso conforme. L'utilizzatore/l'operatore, e non il costruttore, è responsabile dei danni e delle lesioni di ogni tipo che ne risultino.

Tenete presente che i nostri apparecchi non sono stati costruiti per l'impiego professionale, artigianale o industriale. Non ci assumiamo alcuna garanzia quando l'apparecchio viene usato in imprese commerciali, artigianali o industriali, o in attività equivalenti.

4. Prima della messa in esercizio

Prima di inserire la spina nella presa di corrente assicuratevi che i dati sulla targhetta di identificazione corrispondano a quelli di rete.

Staccate sempre la spina di alimentazione prima di ogni impostazione all'utensile.

Controllate che nel punto in cui intendete eseguire il foro non ci siano cavi e condutture nascoste del gas e dell'acqua.

4.1 Impugnatura addizionale (B2,B3)

Per motivi di sicurezza usate il trapano demolitore solo con l'impugnatura addizionale.

L'impugnatura addizionale (3) vi offre un ulteriore sostegno durante l'utilizzo del trapano demolitore.
Per motivi di sicurezza l'apparecchio non deve essere utilizzato senza impugnatura addizionale (3).
L'impugnatura addizionale può essere portata in qualsiasi posizione. Allentate il bloccaggio dell'impugnatura addizionale (Pos. 8) .
Ruotandola portate ora l'impugnatura nella posizione di lavoro più adatta a voi e serrate nuovamente le viti (8).

4.2 Inserimento della punta (B4,B5)

• Pulite la punta prima di inserirla e lubrificatene leggermente il gambo con il grasso.
• Estraete il bullone di bloccaggio (4) fino alla battuta, ruotatelo di 180° e mollatelo.
• Inserite la punta nell'apposita sede (5) e infilatela fino alla battuta. (vedi B5)
• Estraete nuovamente il bullone di bloccaggio (4), ruotatelo di 180° nella direzione inversa e mollatelo.
• Controllate il serraggio tirando la punta.

4.3 Estrazione della punta

L'estrazione avviene nell'ordine inverso.

5. Messa in esercizio

Attenzione!
Per evitare rischi l'apparecchio deve essere tenuto sempre da entrambe le impugnature (1/3)! Altrimenti lavorando con lo scalpello su cavi sussiste il rischio di scosse elettriche!

5.1 Accensione e spegnimento (B6)

Accensione
Premete l'interruttore di esercizio (2)
Spegnimento
Lasciate andare l'interruttore di esercizio (2)

Passaggio al funzionamento continuo:
Premere l'interruttore ON / OFF e bloccarlo in questo modo
Posizione con l'interruttore di bloccaggio.
Spegnimento del funzionamento continuo:
Premere l'interruttore ON / OFF e rilasciarlo ancora.

5.2 Istruzioni di lavoro

5.2.1 Affilamento delle punte per lavori di scalpello

Ottenete buoni risultati solo utilizzando punte affilate.
Perciò per buoni risultati di lavoro e una lunga durata dell'apparecchio affilate le punte regolarmente.

Attenzione!
Per lavori di scalpello è necessaria solo una leggera pressione. Una pressione eccessiva rappresenta una sollecitazione che danneggia il motore. Controllate regolarmente le punte per lavori di scalpello.
Sostituite o rettificate le punte consumate.

6. Caratteristiche tecniche

Tensione di rete:	230 V~/50 Hz
Potenza assorbita:	1700 W
Numero di colpi:	1850 /min
Grado di protezione:	II / ⧈
Peso:	15.9 kg

Scalpello
Valore emissione vibrazioni a_h = 18.575 m/s^2
Incertezza K = 1,5 m/s^2

Livello di pressione acustica L_{pA}: 92.87 dB(A)
Incertezza K_{pA}: 3 dB
Livello di potenza acustica garantito L_{WA}: 105 dB(A)

Portate cuffie antirumore.
L'effetto del rumore può causare la perdita dell'udito.
Valori complessivi delle vibrazioni (somma vettoriale delle tre direzioni) rilevati secondo la norma EN 60745.

Attenzione! Il valore di vibrazione cambierà a causa del settore di impiego dell'elettroutensile e in casi eccezionali può essere superiore ai valori riportati.

7. Sostituzione del cavo di alimentazione

Se il cavo di alimentazione di questo apparecchio viene danneggiato deve essere sostituito dal produttore, dal suo servizio di assistenza clienti o da una persona al pari qualificata al fine di evitare pericoli.

8. Pulizia, manutenzione

Prima di qualsiasi lavoro di pulizia staccate la spina dalla presa di corrente.

8.1 Pulizia
• Tenete il più possibile i dispositivi di protezione, le fessure di aerazione e la carcassa del motore liberi da polvere e sporco. Strofinate l'apparecchio con un panno pulito o soffiatelo con l'aria compressa a pressione bassa.

• Consigliamo di pulire l'apparecchio subito dopo averlo usato.

• Pulite l'apparecchio regolarmente con un panno asciutto ed un po' di sapone. Non usate detergenti o solventi perché questi ultimi potrebbero danneggiare le parti in plastica dell'apparecchio. Fate attenzione che non possa

penetrare dell'acqua nell'interno dell'apparecchio.

8.2 Spazzole al carbone
• In caso di uno sviluppo eccessivo di scintille fate controllare le spazzole al carbone da un elettricista.

Attenzione! Le spazzole al carbone devono essere sostituite solo da un elettricista.

8.3 Manutenzione
8.3.1 Controllo del livello dell'olio (B7)
Il livello dell'olio deve essere controllato prima di ogni utilizzo dell'apparecchio.
Appoggiate l'apparecchio a terra con la sede dell'utensile rivolta verso il basso. Il livello dell'olio deve superare di almeno 3mm il bordo inferiore del tubo di livello (6).
Cambio dell'olio: l'olio deve essere sostituito dopo circa 40-50 ore di esercizio.
Olio consigliato: SAE 15W/40 da 25 ml o equivalente.

8.3.2 Cambio dell'olio (B8)
Spegnete l'apparecchio e staccate la spina dalla presa di corrente.
Svitate la vite a testa esagonale con il tubo di livello (6) utilizzando la chiave per dadi (7) e scaricate l'olio. Per evitare che l'olio fuoriesca in modo incontrollato tenete sotto una piccola canaletta di lamiera e raccogliete l'olio in un recipiente finché non sia fuoriuscito completamente.

Attenzione: l'olio usato deve essere smaltito negli appositi centri di raccolta!

Versate l'olio nuovo (ca. 25ml) attraverso l'apposita apertura (6) fino a raggiungere il livello designato.
Riavvitate la vite a testa esagonale.
Dopo un breve tempo di esercizio deve essere controllato nuovamente il livello dell'olio.

8.4 Ordinazione di pezzi di ricambio:
Volendo commissionare dei pezzi di ricambio, si dovrebbe dichiarare quanto segue:
• modello dell'apparecchio
• numero dell'articolo dell'apparecchio

9. Smaltimento e riciclaggio

L'apparecchio si trova in una confezione per evitare i danni dovuti al trasporto. Questo imballaggio rappresenta una materia prima e può perciò essere utilizzato di nuovo o riciclato.
L'apparecchio e i suoi accessori sono fatti di materiali diversi, per es. metallo e plastica. Consegnate i pezzi difettosi allo smaltimento di rifiuti speciali. Per informazioni rivolgetevi ad un negozio specializzato o all'amministrazione comunale!

1. Bezpečnostní pokyny

VAROVANI! Přečtěte si všechny bezpečnostní pokyny a instrukce.

Zanedbání při dodržování bezpečnostních pokynů a instrukcí mohou mít za následek úder elektrickým proudem, požár a/nebo těžká zranění.

Všechny bezpečnostní pokyny a instrukce si uložte pro budoucí použití.

V bezpečnostních pokynech používaný pojem „elektrické nářadí" se vztahuje na elektrické nářadí napájené ze sítě (se síťovým kabelem) a na elektrické nářadí poháněné akumulátorem (bez síťového kabelu).

1. Bezpečnost pracoviště

• Udržujte Vaše pracoviště čisté a dobře osvětlené. Nepořádek nebo neosvětlené pracoviště může vést ke zraněním.

• Nepracujte s tímto přístrojem v oblasti ohrožené výbuchem, ve které se nacházejí hořlavé kapaliny, plyny nebo prachy.
Elektrické nářadí produkuje jiskry, které mohou prach nebo páry zapálit.

• Během používání elektrického nářadí nepouštějte děti a jiné osoby do blízkosti pracoviště.
Při rozptýlení byste mohli ztratit kontrolu nad přístrojem.

2. ELEKTRICKÁ BEZPEČNOST

• Zástrčka přístroje musí být pro zásuvku vhodná. Zástrčka nesmí být v žádném případě pozměňována. Nepoužívejte žádné adaptéry zástrček společně s přístroji s ochranným uzemněním.
Nepozměňované zástrčky a vhodné zásuvky snižují riziko úderu elektrickým proudem.

• Vyhýbejte se tělesnému kontaktu s uzemněnými částmi, jako např. rourami, topnými tělesy, sporáky, ledničkami.
Pokud je Vaše tělo uzemněno, existuje zvýšené riziko úderu elektrickým proudem.

• Chraňte přístroj před deštěm nebo vlhkostí.
Vniknutí vody do elektrického přístroje zvyšuje riziko úderu elektrickým proudem.

• Nepoužívejte kabel na účely, pro které není určen, jako např. na nošení nebo zavěšení přístroje nebo na vytažení zástrčky ze zásuvky. Chraňte kabel před horkem, olejem, ostrými hranami nebo pohyblivými částmi přístroje.
Poškozené nebo zamotané kabely zvyšují riziko úderu elektrickým proudem.

• Při práci na volném prostranství používejte pouze pro to schválené prodlužovací kabely.
Používání prodlužovacího kabelu schváleného pro venkovní použití snižuje riziko úderu elektrickým proudem.

• Nelze-li se vyhnout provozu elektrického nářadí ve vlhkém prostředí, používejte ochranný vypínač proti chybnému proudu.
Použití ochranného vypínače proti chybnému proudu snižuje riziko úderu elektrickým proudem.

3. BEZPEČNOST OSOB

• Buďte pozorní, dbejte na to, co děláte, při práci s elektrickým nářadím pracujte rozumně. Nepoužívejte nářadí pokud jste unaveni nebo pod vlivem drog, alkoholu nebo léků.
Moment nepozornosti může při používání elektrického nářadí vést k vážným zraněním.

• Noste osobní ochranné vybavení a vždy ochranné brýle.
Nošení osobního ochranného vybavení, jako je prachová maska, neklouzavá bezpečnostní obuv, ochranná přilba nebo ochrana sluchu, podle druhu a použití elektrického nářadí, snižuje riziko zranění.

• Vyhýbejte se nezamýšlenému spuštění. Přesvědčte se, že je elektrické nářadí vypnuté, než ho připojíte na síť a/nebo akumulátor, uchopíte ho nebo ho ponesete. Pokud máte při nošení přístroje prst na vypínači nebo připojíte přístroj v zapnutém stavu na zásobování proudem, může to vést k úrazům.

• Než přístroj zapnete odstraňte nastavovací nástroje nebo klíče na šrouby a matice.
Nářadí nebo klíč, který se nalézá v otáčející se části přístroje, může vést ke zraněním.

• Vyhýbejte se abnormálnímu držení těla. Zajistěte bezpečný postoj a udržujte vždy rovnováhu. Tím můžete přístroj v neočekávaných situacích lépe kontrolovat.

• Noste vhodné pracovní oblečení. Nenoste široké oblečení a šperky. Nedávejte vlasy, oděv a rukavice do blízkosti pohybujících se částí.
Volný oděv, šperky nebo dlouhé vlasy mohou být pohybujícími se částmi zachyceny.

• Pokud mohou být namontována zařízení na odsávání a zachytávání prachu, přesvědčte se, zda jsou tato připojena a správně používána.
Používání odsávání prachu může snížit riziko ohrožení prachem.

4. Použití a ošetřování elektrického nářadí

• Nářadí nepřetěžujte. Používejte pro práci určené elektrické nářadí.
Lépe a bezpečněji se s elektrickým nářadím pracuje v udaném rozsahu výkonu.

• Nepoužívejte elektrické nářadí s defektním vypínačem.
Elektrické nářadí, které se nenechá za- a vypnout je nebezpečné a musí být opraveno.

• Vytáhněte zástrčku ze zásuvky a/nebo odstraňte akumulátor ještě před tím, než začnete provádět nastavení přístroje, vyměňovat části příslušenství nebo přístroj odložíte. Tato bezpečnostní opatření zabraňují neúmyslnému spuštění přístroje.

• Nepoužívané elektrické nářadí skladujte mimo dosah dětí. Nedovolte používat přístroj osobám, které nejsou s přístrojem obeznámeny nebo nečetly tyto pokyny.
Elektrické nářadí je nebezpečné, pokud je používáno nezkušenými osobami.

• Přístroj pečlivě ošetřujte. Překontrolujte, zda je v pořádku bezvadná funkce pohyblivých částí, jestli neuvázly nebo jestli nejsou části zlomené, nebo tak poškozené, že by omezovaly funkci přístroje. Poškozené části nechte před použitím přístroje opravit.
Příčina mnoha úrazů tkví ve špatné údržbě elektrického nářadí.

• Udržujte řezné nástroje ostré a čisté.
Řádně udržované řezné nástroje s ostrými hranami méně váznou a nechají se lépe vodit.

• Používejte elektrické nářadí, příslušenství, přídavné přístroje atd. příslušně podle těchto pokynů. Zohledněte přitom pracovní podmínky a prováděnou činnost. Při používání elektrického nářadí pro jiné účely,
než pro jaké je určeno, může dojít k nebezpečným situacím.

5. SERVIS

• Přístroj nechte opravit pouze kvalifikovaným odborným personálem a pouze za použití originálních náhradních dílů.
Tím je zabezpečeno, že zůstane bezpečnost přístroje zachována.

Speciálnĺ bezpečnostní pokyny

• Noste ochranu sluchu. Působení hluku může způsobit ztrátu sluchu.
• Používejte přídavné rukojeti dodané s přístrojem. Ztráta kontroly může vést ke zraněním.
Dobře si bezpečnostní pokyny uschovejte.

„Varování – Ke snížení rizika zranění si přečíst návod k obsluze“

Noste ochranu sluchu.
Působení hluku může způsobit ztrátu sluchu.

Noste ochrannou prachovou masku.
Při opracovávání dřeva a jiných materiálů může vznikat zdraví škodlivý prach. Materiály obsahující azbest nesmí být opracovávány!

Noste ochranné brýle.
Při práci vznikající jiskry nebo z přístroje vylétávající úlomky, třísky a prachy mohou způsobit ztrátu zraku.

Pozor! Při používání přístrojů musí být dodržována určitá bezpečnostní opatření, aby se zabránilo zraněním a škodám. Přečtěte si proto pečlivě tento návod k obsluze. Dobře si ho uložte, abyste měli tyto informace kdykoliv po ruce. Pokud předáte přístroj jiným osobám, předejte s ním i tento návod k obsluze. Nepřebíráme žádné ručení za škody a úrazy vzniklé v důsledku nedodržování tohoto návodu k obsluze a bezpečnostních pokynů.

Počet úderů

Síla příklepu

Třída ochrany

Garantovanou hladina akustického výkonu L_{wA}: 105 dB(A)

2. Popis přístroje (B1)

1. Rukojeť
2. Za-/vypínač
3. Přídavná rukojeť
4. Blokovací čep
5. Upínání nástroje
6. Průhledové sklíčko / otvor na plnění oleje
7. Klíč na šrouby
8. Aretaci přídané rukojeti
9. Spit sekáč
10. Plochý sekáč
11. Oil držák na
12. Hubička

3. Použití podle účelu určení

Přístroj je určen pro těžké bourací a sekací práce za použití příslušného sekáče.

Stroj smí být používán pouze podle svého účelu určení. Každé další toto překračující použití neodpovídá použití podle účelu určení. Za z toho vyplývající škody nebo zranění všeho druhu ručí uživatel/obsluhující osoba a ne výrobce.

Dbejte prosím na to, že naše přístroje nebyly podle svého účelu určení konstruovány pro živnostenské, řemeslnické nebo průmyslové použití. Nepřebíráme žádné ručení, pokud je přístroj používán v živnostenských, řemeslných nebo průmyslových podnicích a při srovnatelných činnostech.

4. Před uvedením do provozu

Před připojením se přesvědčte, zda údaje na typovém štítku souhlasí s údaji sítě.

Předtím, než začnete provádět nastavování na přístroji, vždy vytáhněte síťovou zástrčku ze zásuvky.

Místo použití zkontrolujte pomocí přístroje na hledání vedení, zda se tam nenachází skrytá elektrická vedení, plynové nebo vodovodní potrubí.

4.1 Přídavná rukojeť (B2,B3)

Bourací kladivo používat z bezpečnostních důvodů pouze s přídavnou rukojetí.

Přídavná rukojeť (3) Vám během používání bouracího kladiva poskytuje dodatečnou stabilitu.

Přístroj nesmí být z bezpečnostních důvodů používán bez přídavné rukojeti (3).

Přídavná rukojeť může být otočena do libovolné polohy. Povolte aretaci přídané rukojeti (pol. 8). Nyní rukojeť otočte do Vám nejvíce vyhovující pracovní polohy a šrouby (8) opět utáhněte.

4.2 Vložení nástroje (B4,B5)

• Nástroj před vložením vyčistěte a dřík nástroje lehce namažte mazacím tukem.

• Blokovací čep (4) až na doraz vytáhnout, otočit o 180° a pustit.

• Nástroj vložit do upínání nástroje (5) a posunout až na doraz. (viz B5)

• Blokovací čep (4) opět vytáhnout, otočit o 180° v opačném směru otáčení a pustit.

• Blokování zkontrolujte zatáhnutím za nástroj.

4.3 Vyjmutí nástroje

Vyjmutí nástroje se provádí v opačném pořadí.

5. Uvedení do provozu

Pozor!
Aby se zabránilo ohrožení, musí se přístroj držet vždy pouze za obě rukojeti (1/3)! Jinak při sekání do vedení může hrozit úder elektrickým proudem!

5.1 Za- a vypnutí(B6)

Zapnutí:
Hlavní vypínač (2) stlačit.
Vypnutí:
Hlavní vypínač (2) pustit.

Zapnutí trvalého provozu:
Stiskněte vypínač a v stisknutém stavu ho zajistěte zajišťovacím tlačítkem.
Vypnutí trvalého provozu:
Stiskněte vypínač a znovu jej pusťte.

5.2 Pracovní pokyny

5.2.1 Ostření sekacích nástrojů

Dobrých výsledků dosáhnete pouze ostrými sekáči.
Proto včasné ostření sekáčů zabezpečí dobré pracovní výsledky a dlouhou životnost.

Pozor!
Na sekání potřebujete pouze malou přítlačnou sílu.
Příliš velký přítlačný tlak zbytečně zatěžuje motor. Sekáče pravidelně kontrolovat. Tupé sekáče nabrousit nebo vyměnit.

6. Technická data

Síťové napětí:	230 V~/50 Hz
Příkon:	1700 W
Počet úderů:	1850 tr/min
Třída ochrany:	II / ⧈
Hmotnost:	15.9 kg

Sekání
Emisní hodnota vibrací a_h = 18.575 m/s^2
Nejistota K = 1,5 m/s^2

Hladina akustického tlaku L_{pA}:	92.87 dB(A)
Nejistota K_{pA}:	3 dB
Garantovanou hladina akustického výkonu L_{wA}:	105 dB(A)

Noste ochranu sluchu.
Působení hluku může způsobit ztrátu sluchu.
Hodnoty celkových vibrací (vektorový součet tří směrů) změřeny podle normy EN 60745.

Pozor! Hodnota vibrací se podle oblasti použití elektrického nářadí mění a ve výjimečných případech se může pohybovat nad udanou hodnotou.

7. Výměna síťového napájecího vedení

Pokud je síťové napájecí vedení poškozeno, musí být nahrazeno výrobcem nebo jeho zákaznickým servisem nebo kvalifikovanou osobou, aby se zabránilo nebezpečím.

8. Čištění, údržba

Před všemi čisticími pracemi vytáhněte síťovou zástrčku.

8.1 Čištění
• Udržujte bezpečnostní zařízení, větrací otvory a kryt motoru tak prosté prachu a nečistot, jak jen to je možné. Otřete přístroj čistým hadrem nebo ho profoukněte stlačeným vzduchem při nízkém tlaku.

• Doporučujeme přímo po každém použití přístroj vyčistit.

• Pravidelně přístroj čistěte vlhkým hadrem a trochou mazlavého mýdla. Nepoužívejte žádné čisticí prostředky nebo rozpouštědla, mohlo by dojít k poškození plastových částí přístroje. Dbejte na to, aby se dovnitř přístroje nedostala voda.

8.2 Uhlíkové kartáčky
• Při nadměrné tvorbě jisker nechte překontrolovat odborníkem uhlíkové kartáčky.

Pozor! Uhlíkové kartáčky smí vyměnit pouze odborný elektrikář.

8.3 Údržba

8.3.1 Kontrola stavu oleje (B7)

Stav oleje je třeba kontrolovat před každým použitím přístroje.
Přístroj postavit na zem upínáním nástroje směrem dolů. Olej se musí nacházet minimálně 3mm nad spodním okrajem průhledového sklíčka (6).
Výměna oleje: Olej by měl být vyměněn přibližně po 40-50 provozních hodinách.
Doporučený olej: 25 ml SAE 15W/40 nebo rovnocenný.

8.3.2 Výměna oleje (B8)

Vypněte přístroj a vytáhněte zástrčku ze zásuvky. Vyšroubujte šroub se šestihrannou hlavou spolu s průhledovým sklíčkem (6) pomocí klíče na šrouby (7) a vypusťte olej. Aby olej nekontrolovaně nevytékal, podržte pod ním plechový žlábek a olej zachyťte do nádoby, až vyteče úplně ven.

Pozor: Starý olej je třeba zlikvidovat na příslušném sběrném místě!

Naplňte nový olej (cca 25 ml) do otvoru na plnění oleje (6), až stav oleje dosáhne požadované hodnoty.
Utáhněte opět šroub se šestihrannou hlavou.
Po kratší době provozu by se měl stav oleje znovu zkontrolovat.

8.4 Objednání náhradních dílů:

Při objednávce náhradních dílů je třeba uvést následující údaje:
• Typ přístroje
• Číslo výrobku přístroje

9. Likvidace a recyklace

Přístroj je uložen v balení, aby bylo zabráněno poškození při přepravě. Toto balení je surovina a tím znovu použitelné nebo může být dáno zpět do cirkulace surovin.
Přístroj a jeho příslušenství jsou vyrobeny z rozdílných materiálů, jako např. kov a plasty.
Defektní součástky odevzdejte k likvidaci zvláštních odpadů. Zeptejte se v odborné prodejně nebo na místním zastupitelství!

1. Varnostna navodila

Pozor! Preberite vsa varnostna navodila in napotke.

Neupoštevanje varnostnih navodil in napotkov lahko privede do električnega udara ali povzročitve požara in/ali hude telesne poškodbe.

Vsa varnostna navodila in napotke shranite za kasnejšo uporabo.

V varnostnih napotkih uporabljani pojem „električno orodje" se nanaša na električna orodja s pogonom na električni tok iz elektro omrežja (z električnim omrežnim priključnim kablom) in električna orodja s pogonom na akumulatorski električni tok (brez električnega omrežnega priključnega kabla).

1. Varnost na delovnem mestu

• Vzdržujte območje Vašega delovnega mesta v čistem in dobro osvetljenem stanju.
Nered ali neosvetljena delovna območja lahko povzročijo nezgode.

• S to napravo ne delajte v območju, kjer obstaja nevarnost eksplozije ali v območju, kjer se nahajajo vnetljive tekočine, plini ali prah.
Električno orodje tvori iskre, katere lahko vžgejo prah ali hlape.

• Med uporabo električnega orodja v bližino ne pustite otrok in ostalih oseb.
Pri odvračanju pozornosti lahko izgubite nadzor nad napravo.

2. ELEKTRIČNA VARNOST

• Električni priključni vtič mora ustrezati vtičnici. Vtiča se ne sme na noben način spreminjati. Ne uporabljajte nobenih adapterskih vtikačev skupaj z napravami z zaščitno ozemljitvijo.
Nespremenjeni vtiči in ustrezne vtičnice zmanjšajo rizik električnega udara.

• Izogibajte se telesnemu stiku z ozemljenimi površinami kot so cevi, grelci, štedilniki in hladilniki.
Če je vaše telo ozemljeno, obstaja povečan rizik električnega udara.

• Naprave ne izpostavljajte dežju ali vlagi.
Vdor vode v električno napravo poveča rizik električnega udara.

• Kabla ne uporabljajte za druge namene. Kabla ne uporabljajte za to, da bi napravo nosili, jo obešali ali s pomočjo kabla potegnili električni vtič iz električne priključne vtičnice. Električni kabel ne izpostavljajte vročini, olju, ostrim robovom ali premikajočim se delom naprave.
Poškodovani ali zapleteni kabli povečujejo rizik električnega udara.

• Ko delate z električnim orodjem delate na prostem uporabljajte električne podaljške, ki so odobreni za uporabo na prostem.
Uporaba električnega podaljška, ki je odobren za uporabo na prostem, zmanjša rizik električnega udara.

• Če se ni možno izogniti uporabi električnega orodja v vlažnem okolju, uporabljajte zaščitno stikalo za okvarni tok.
Uporaba zaščitnega stikala za okvarni tok zmanjša tveganje električnega udara.

3. VARNOST OSEB

• Bodite pazljivi, pazite na to kar delate in dela z električnim orodjem se lotite pametno. Naprave ne uporabljajte, če ste utrujeni ali pod vplivom alkohola, drog ali zdravil.
En trenutek nepazljivosti pri uporabi električnega orodja lahko ima za posledico resne poškodbe.

• Nosite osebno zaščitno opremo in vedno

uporabljajte zaščitna očala.
Glede na način in vrsto uporabe električnega orodja, uporaba osebne zaščitne opreme, kot so maska za zaščito pred prahom, nedrseča zaščitna obutev, zaščitna čelada ali zaščita sluha zmanjša rizik poškodb.

• Izogibajte se nenačrtovanemu zagonu električnega orodja. Prepričajte se, da je električno orodje izključeno preden ga priključite na električno napajanje in/ali akumulator in preden ga poberete ali prenašate.
Če med tem, ko napravo nosite, imate prst na stikalu ali pa napravo priključite na dovajanje toka v vklopljenem stanju, lahko to vodi do nesreč.

• Preden napravo vključite, z nje odstranite vsa nastavljalna orodja ali vijačne ključe.
Orodje ali ključ, ki se nahaja v vrtljivem delu naprave, lahko povzroči poškodbe.

• Izogibajte se nenormalni drži telesa. Poskrbite za varni stabilni položaj telesa in ves čas pazite na ravnotežje.
Tako lahko napravo v nepričakovanih situacijah bolje kontrolirate.

• Nosite primerna oblačila. Ne nosite širokih oblačil ali nakita. Lase, obleko in rokavice držite vstran od vrtečih se delov.
Ohlapna oblačila, nakit ali dolge lase lahko vrteči se deli zagrabijo.

• Če lahko uporabite naprave za odsesavanje in lovljenje prahu se prepričajte, do so te naprave priključene in da so pravilno uporabljene.
Uporaba naprav za sesanje prahu lahko zmanjša ogrožanje zaradi prahu.

4. Uporaba in ravnanje z električnim orodjem

• Ne preobremenjujte svojega orodja. Pri svojem delu uporabljajte za to predvideno električno napravo.
S primernim električnim orodjem delate boljše in bolj varno v navedenem območju zmogljivosti.

• Ne uporabljajte električnega orodja, ki ima defektno stikalo.
Električno orodje, ki se ne da več vklopiti ali izklopiti, je nevarno in ga je potrebno popraviti.

• Izvlecite vtikač iz vtičnice in/ali odstranite akumulator preden izvajate nastavitve na napravi, zamenjujete dele pribora ali odlagate napravo.
Ta previdnostni ukrep preprečuje, da bi se naprava nenamerno zagnala.

• Orodje, ki ga ne uporabljate, hranite izven dosega otrok. Ne pustite, da bi to napravo uporabljale osebe, ki s to napravo niso seznanjene ali niso prebrali teh navodil.
Električno orodje je nevarno, če ga uporabljajo neizkušene osebe.

• Napravo negujte skrbno. Kontrolirajte, ali so premični deli delujejo brezhibno in se ne zatikajo in ali so deli zlomljeni ali tako poškodovani, da bi lahko to vplivalo na delovanje naprave. Preden uporabo naprave dajte poškodovane dele popraviti.
Slabo vzdrževano električno orodje je vzrok mnogih nesreč.

• Vaše rezalno orodje vzdržujte ostrem in čistem stanju.
Skrbno negovano rezalno orodje, ki ima ostre rezalne robove, se manj zatika in je lažje vodljivo.

• Uporabljajte električno orodje, pribor, dodatna orodja, itd. v skladu s temi navodili. Pri tem upoštevajte delovne pogoje in opravila, ki jih nameravate izvajati.
Uporaba električnega orodja za namene, ki za to orodje niso predvideni, lahko vodi do nevarnih situacij.

5. SERVIS

• Vašo napravo dajte popraviti le pri

kvalificiranemu strokovnemu osebju in le z originalnimi rezervnimi deli.
S tem se zagotovi, da se ohrani varnost naprave.

Dodatni varnostna napotki

• **Uporabljajte zaščito ušes.** Vpliv hrupa lahko povzroči izgubo sluha.
• **Uporabljajte dodatne ročaje, ki so dobavljeni z napravo.** Izguba nadzora nad napravo lahko vodi do poškodb.

Navodila za varno delo skrbno shranite.

"OPOZORILO -
Za zmanjšanje tveganja telesnih poškodb preberite navodila za uporabo"

Uporabljajte zaščito za sluh. Vpliv hrupa lahko povzroči izgubo sluha.

Uporabljate protiprašno masko. Pri obdelovanju lesa in drugih materialov lahko nastane zdravju škodljiv prah. Obdelava materialov, ki vsebujejo azbest, ni dovoljena!

Uporabljajte zaščitna očala. Iskre, ki nastanejo pri delu ali drobci, ostružki in prah, ki izstopajo iz naprave, lahko povzročijo izgubo vida.

Pozor!
Pri uporabi naprav morate upoštevati nekatere varnostne ukrepe, da preprečite telesne poškodbe in okvare. Zato temeljito preberite ta navodila za uporabo oziroma varnostna navodila. Skrbno jih shranite, tako da vam bodo informacije vedno na voljo. Če želite napravo predati drugim osebam, jim izročite tudi ta navodila za uporabo/ varnostna navodila. Ne prevzemamo jamstva za nesreče ali okvare, ki so nastale zaradi neupoštevanja teh navodil in varnostnih navodil.

Simbol število udarcev

Simbol jakost udara

Razred zaščite II

Zajamčena raven zvočne jakosti L_{wA}: 105 dB(A)

2. Opis naprave (B1)

1. Ročaj
2. Vklopno/izklopno stikalo
3. Dodatni ročaj
4. Zaporni sornik
5. Vpenjalo za orodje
6. Kontrolno okence/odprtina za polnjenje olja
7. Vijačni ključ
8. Vijak za dodatni ročaj
9. Spit dleto
10. Ploščato dleto
11. Oil lmetnik
12. ustnik

3. Namen uporabe

Naprava je primerna za rušenje in klesanje z uporabo ustreznega sekača.

Stroj je dovoljeno uporabljati samo skladno z njegovo namembnostjo. Vsaka drugačna uporaba je nenamenska uporaba. Za okvare ali poškodbe vseh vrst, ki zaradi tega nastanejo, odgovarja uporabnik/upravljavec in ne proizvajalec.

Upoštevajte, da naše naprave niso izdelane za gospodarsko, obrtno ali industrijsko uporabo. Ne prevzemamo odgovornosti, če se naprava uporablja na gospodarskem, obrtnem ali industrijskem področju oz. pri enakovrednih dejavnostih.

4. Pred zagonom

Pred priključitvijo se prepričajte, da se podatki na tipski ploščici ujemajo s podatki o omrežju.

Pred kakršnimi koli nastavitvami na napravi obvezno izvlecite omrežni vtič.

S pomočjo naprave za odkrivanje napeljave preglejte delovno območje glede morebitnih skritih električnih vodov ali plinskih in vodnih cevi.

4.1 Dodatni ročaj (B2,B3)

Rušilno kladivo iz varnostnih razlogov uporabljajte samo z dodatnim ročajem.
Dodatni ročaj (3) vam pri uporabi rušilnega kladiva omogoča dodaten oprijem ???. Naprave iz varnostnih razlogov ni dovoljeno uporabljati brez dodatnega ročaja (3). Dodatni ročaj je mogoče zasukati v poljuben položaj. V ta namen Odvijte vijak za dodatni ročaj (poz. 8) namestite ročaj v delovni položaj, ki vam najbolj ustreza, in ponovno privijte vijaka (8).

4.2 Vstavljanje orodja (B4,B5)

• Pred vstavljanjem očistite orodje in držalo orodja zmerno namastite z mastjo.
• Izvlecite zaporni sornik (4) do naslona, ga zasukajte za 180° in spustite.
• Orodje vstavite v vpenjalo za orodje (5) in ga potisnite do naslona. (glej B5)
• Ponovno izvlecite zaporni sornik (4), ga zasukajte za 180° v nasprotno smer in ga spustite.
• Povlecite za orodje, da preverite, ali je zapahnjeno.

4.3 Odstranjevanje orodja

Odstranjevanje poteka v obratnem vrstnem redu.

5. Zagon

Pozor!
Da bi preprečili telesne poškodbe, je stroj dovoljeno držati samo za oba ročaja (1/3)! V nasprotnem primeru lahko pri klesanju v bližini vodnikov grozi električni udar!

5.1 Vklop/izklop (B6)

Vklop:
Pritisnite delovno stikalo (2).
Izklop:
Spustite delovno stikalo (2).

Preklop na neprekinjeno delovanje:
Pritisnite stikalo ON / OFF in ga zaklenite

Položaj z zaklepnim stikalom.
Izklop neprekinjenega delovanja:
Pritisnite stikalo ON / OFF in ga spustite ponovno.

5.2 Delovna navodila za brušenje dlet.

Dobre rezultate boste dosegli samo z nabrušenimi dleti.
Zato pravočasno brušenje dlet omogoča dobre delovne rezultate in dolgo življenjsko dobo.

Pozor!
Za klesanje zadošča že majhen pritisk. Prevelika pritisna sila nepotrebno obremenjuje motor. Redno preverjajte dleto. Topo dleto nabrusite ali zamenjajte.

6. Tehnični podatki

Omrežna napetost:	230 V~/50 Hz
Nazivna moč:	1700 W
Število udarcev:	1850 /min
Razred zaščite:	II / ⧈
Teža:	15.9 kg

Klesanje
Emisijske vrednosti vibracij a_h = 18.575 m/s^2
Merilna negotovost K = 1,5 m/s^2

Raven zvočnega tlaka L_{pA}:	92.87 dB(A)
Merilna negotovost K_{pA}:	3 dB
Zajamčena raven zvočne jakosti L_{wA}:	105 dB(A)

Uporabljajte zaščito za sluh.
Vpliv hrupa lahko povzroči izgubo sluha. Skupne vrednosti vibracij (vektorska vsota treh smeri) so določene v skladu z EN 60745.

Pozor! Der Schwingungswert wird sich aufgrund des Einsatzbereiches des Elektrowerkzeuges ändern und kann in Ausnahmefällen über dem angegebenen Wert liegen.

7. Zamenjava omrežnega priključnega kabla

Če je priključni kabel poškodovan, ga mora zamenjati proizvajalec, njegova servisna služba ali podobno usposobljena oseba, da se preprečijo telesne poškodbe.

8. Čiščenje, vzdrževanje

Pred vsemi čistilnimi deli izvlecite vtič.

8.1. Čiščenje
• Poskrbite, da bodo ščitniki prezračevalnih rež in ohišja motorja vedno brez prahu in umazanije. Napravo očistite s čisto krpo ali jo izpihajte s stisnjenim zrakom pri nizkem tlaku.

• Priporočamo, da napravo očistite takoj po uporabi.
Napravo redno čistite z vlažno krpo in malo mila.

• Ne Redno preverjajte dleto. Topo dleto nabrusite ali zamenjajte. uporabljajte čistilnih sredstev ali topil; ti bi lahko poškodovali dele naprave iz umetne mase. Bodite pozorni, da voda ne prodre v notranjost naprave.

8.2 Oglene krtačke
• Pri prekomernem iskrenju, mora oglene krtačke preveriti strokovno usposobljen elektrikar.

Pozor!
Oglene krtačke sme zamenjati samo strokovno usposobljen elektrikar.

8.3 Vzdrževanje
8.3.1 Kontrola količine olja (B7)
Nivo olja je treba preveriti pred vsako uporabo naprave.
Napravo postavite na tla z vpenjalom za orodje navzdol. Olje se mora nahajati najmanj 3 mm nad zgornjim robom kontrolnega okenca (6).
Menjava olja: Olje je treba zamenjati po približno 40–50 delovnih urah. Priporočeno olje: 25 ml SAE 15W/40 ali enakovredno.

8.3.2 Menjava olja (B8)
Izklopite napravo in izvlecite omrežni vtič iz vtičnice. Z vijačnim ključem (7) odvijte šestrobi vijak skupaj s kontrolnim okencem (6) in izpustite olje. Da olje ne izteka nenadzorovano, podstavite majhno pločevinasto posodo in olje prestrezite s posodo, dokler ne izteče v celoti.

Pozor:
Staro olje je treba odpeljati na ustrezno zbirno mesto za reciklažo, kjer ga bodo strokovno odstranili!
Novo olje (pribl. 25 ml) polnite skozi odprtino za polnjenje olja (6), dokler količina olja ne doseže želeni nivo. Ponovno privijte šestrobe vijake.
Po krajšem času delovanja je treba ponovno preveriti količino olja.

8.4 Naročilo nadomestnih delov:
Pri naročanju nadomestnih delov je treba navesti naslednje.
• tip naprave
• številka artikla naprave

9. Odstranjevanje in reciklaža

Naprava je embalirana, da se preprečijo poškodbe med transportom. Ta embalaža je iz surovine in jo je tako mogoče reciklirati ali vrniti v krogotok surovin.
Napravo in njen pribor sestavljajo materiali, kot so na primer kovine in umetne mase. Okvarjenih sestavnih delov ni dovoljeno odstranjevati skupaj z gospodinjskimi odpadki. Oddajte jih na zbirnem mestu za odstranjevanje posebnih odpadkov.
Informacije o zbirnih mestih za odstranjevanje lahko pridobite na občinski upravi ali v trgovinah s tehničnim blagom!

1. Indicații de siguranță

AVERTIZARE! Citiți toate indicațiile de siguranță și îndrumările.

Nerespectarea indicațiilor de siguranță și a îndrumărilor poate avea ca urmare electrocutare, incendiu și/sau răniri grave.

Păstrați toate instrucțiunile de siguranță și îndrumările pentru viitor.

Termenul de „sculă electrică" utilizat în indicațiile de siguranță se referă la scule electrice exploatate cu curent de la rețeaua electrică (cu cablu de racordare la rețea) și la scule electrice exploatate cu acumulator (fără cablu de racordare la rețea).

1. Siguranța la locul de muncă

• Păstrați zona de lucru a dumneavoastră curată și bine iluminată. Dezordinea sau zonele de lucru neiluminate pot conduce la accidente.

• Nu lucrați cu acest aparat în mediile expuse pericolelor de explozie în care se găsesc lichide, gaze sau prafuri inflamabile.
Sculele electrice produc scântei care pot aprinde praful sau vaporii.

• Țineți la distanță copiii sau alte persoane pe durata folosirii acestei scule electrice.
În cazul în care atenția este distrată, puteți pierde controlul asupra aparatului.

2. SIGURANȚA ELECTRICĂ

• Ștecherul de racord al aparatului trebuie să se potrivească la priză. Ωtecherul nu are voie să fie în nici un fel modificat. Nu folosiți μtechere adaptoare împreună cu aparatele cu pământare de protecție.
Ștecherele nemodificate și prizele potrivite reduc riscul șocurilor electrice.

• Evitați contactul corporal cu suprafețele pământate, cum ar fi conducte, calorifere, aragaze μi frigidere.
Riscul de a primi un șoc electric este mai ridicat atunci când corpul dumneavoastră este pământat.

• Feriți aparatul de ploaie sau umiditate.
Pătrunderea apei în aparatul electric mărеμte riscul unui șoc electric.

• Nu folosiți cablul în alte scopuri, de exemplu pentru a trage aparatul, a-l agăța sau pentru a scoate μtecherul din priză. Feriți cablul de căldură, ulei, muchii ascuțite sau părți de aparat aflate în miμcare.
Cablurile deteriorate sau înfășurate măresc riscul unui șoc electric.

• Atunci când lucrați cu o sculă electrică în aer liber, folosiți numai cabluri prelungitoare care sunt admise și pentru exterior.
Folosirea unui cablu prelungitor care este admis pentru exterior reduce riscul unui șoc electric.

• Dacă funcționarea sculelor electrice într-un mediu înconjurător umed nu se poate evita, atunci utilizați un întrerupător cu protecție contra curenților vagabonzi. Utilizarea întrerupătorului cu protecție contra curenților vagabonzi reduce riscul unei electrocutări.

3. SIGURANȚA PERSOANELOR

• Fiți atenți, țineți cont de ceea ce faceți μi fiți cumpăniți atunci când lucrați cu o sculele electrice. Nu folosiți aparatul atunci când sunteți obosiți sau când sunteți sub influența drogurilor, alcoolului sau medicamentelor.
Un moment de neatenție la folosirea aparatului electric poate duce la vătămări grave.

• Purtați echipament de protecție propriu μi întotdeauna ochelari de protecție.
Purtarea echipamentului de protecție propriu, cum ar fi masca de praf, încălțăminte de siguranțănealunecoasă, cască de protecție sau protecție a auzului, în funcție de felul și utilizarea

sculei electrice, reduce riscul vătămărilor corporale.

• Evitați o punere în funcțiune neintenționată. Asigurați-vă că scula electrică este deconectată înainte de a o racorda la alimentarea cu curent şi/sau la acumulator şi înainte de a o ridica sau transporta.
Atunci când atingeți cu degetul întrerupătorul aparatului în timp ce-l transportați sau când introduceți aparatul pornit în priză pot surveni accidente.

• Îndepărtați uneltele de reglare sau cheile pentru ɹuruburi înainte de pornirea aparatului.
Uneltele sau cheile care se găsesc într-o piesă de aparat aflat în mișcare pot provoca vătămări corporale.

• Evitați o poziție anormală a corpului. Asigurați o stabilitate bună şi păstrați-vă permanent echilibrul.
În acest mod puteți controla mai bine aparatul în situații imprevizibile.

• Purtați îmbrăcăminte corespunzătoare. Nu purtați îmbrăcăminte largă sau bijuterii. Nu vă apropiați cu părul, îmbrăcămintea sau mănușile de părțile aflate în mișcare.
Îmbrăcămintea lejeră, bijuteriile sau părul lung pot fi prinse de către părțile în mișcare.

• Atunci când pot fi montate dispozitive de aspirație a prafului sau dispozitive de colectare a prafului asigurați-vă că acestea sunt racordate și folosite corect.
Utilizarea unui aspirator poate reduce periclitările datorită prafului.

4. Utilizarea şi întreținerea sculei electrice

• Nu suprasolicitați scula electrică. Folosiți pentru lucrul dumneavoastră scula electrică prevăzută în acest sens.
Cu o sculă electrică corespunzătoare lucrați mai bine și mai sigur în intervalul de putere indicat.

• Nu folosiți scule electrice ale căror întrerupătoare sunt defecte.
O sculă electrică care nu mai poate fi pornită sau oprită este periculoasă și trebuie reparată.

• Scoateți ştecherul din priză şi/sau îndepărtați acumulatorul înainte de a efectua reglări la aparat, de a înlocui piese accesorii sau înainte de a depozita aparatul.
Această măsură de precauție împiedică pornirea neintenționată a aparatului.

• Păstrați sculele electrice nefolosite în afara razei de accesibilitate a copiilor. Aparatul nu are voie să fie folosit de persoane care nu-l cunosc sau care n-au citit aceste instrucțiuni.
Sculele electrice sunt periculoase atunci când sunt folosite de către persoane neexperimentate.

• Îngrijiți cu atenție aparatul. Controlați dacă piesele în miɹcare funcționează ireproɹabil și nu sunt blocate, dacă piesele nu sunt rupte sau în așa fel deteriorate încât să influențeze funcționalitatea aparatului. Înainte de folosirea aparatului, reparați piesele defecte.
Multe accidente se petrec datorită sculelor electrice prost înteținute.

• Păstrați sculele de tăiere ascuțite și curate.
Sculele de tăiere îngrijite cu atenție cu muchii de tăiere ascuțite se blochează mai puțin și pot fi ghidate mai ușor.

• Utilizați scula electrică, accesoriile ș.a.m.d. corespunzător acestor îndrumări. Aveți în vedere totodată condițiile de lucru şi activitatea de executat.
Utilizarea sculelor electrice în alte scopuri decât cele prevăzute poate duce la situații periculoase.

5. SERVICE

• Aparatul se va repara numai de către personal de specialitate calificat și numai cu piese de schimb originale.
În acest fel este garantată menținerea siguranței aparatului.

Indicații de siguranță speciale

• **Purtați protecții antifonice.** Expunerea la zgomot poate provoca pierderea auzului.
• **Folosiți mânerele suplimentare livrate cu aparatul.** Pierderea controlului asupra aparatului poate duce la accidentări.

Păstrați bine aceste instrucțiuni de securitate.

"Avertisment – Citiți manualul de utilizare pentru a reduce riscul producerii unui accident"

Purtați o protecție a auzului. Acțiunea zgomotului pot duce la diminuarea auzului.

Purtați o mască de protecție contra prafului.
La prelucrarea lemnului µi a altor materiale poate rezulta praf periculos pentru sănătate. Nu se vor prelucra materiale cu conținut de azbest!

Purtați ochelari de protecție. Scânteile rezultate pe timpul lucrului sau talașul, așchiile și praful care iese din aparat pot duce la diminuarea vederi.

Atenție!
La utilizarea aparatelor trebuie respectate câteva măsuri de siguranță, pentru a evita accidentele și daunele. De aceea, citiți cu grijă instrucțiunile de utilizare/indicațiile de siguranță. Păstrați aceste materiale în bune condiții, pentru ca aceste informații să fie disponibile în orice moment. Dacă predați aparatul altor persoane, înmânați-le și aceste instrucțiuni de utilizare / indicații de siguranță. Nu ne asumăm nici o răspundere pentru accidente sau daune care rezultă din nerespectarea acestor instrucțiuni de utilizare și a indicațiilor de siguranță.

Simbolul de numărul de percuții

Simbol de puterii de impact

Clasa de protecție II

Nivelul capacității sonore garantat L_{WA}: 105 dB(A)

2. Descrierea aparatului (B1)

1. Mâner
2. Întrerupător pornire/oprire
3. Mâner suplimentar
4. Bolț de blocare
5. Portsculă
6. Vizor / Orificiu de umplere cu ulei
7. Cheie pentru șuruburi
8. Blocaj pentru mânerul suplimentar
9. Spit dalta
10. Daltă lată
11. Ulei titular
12. Braț

3. Utilizarea conform scopului

Aparatul este destinat lucrărilor de demolare și dălțuire grele, prin utilizarea dălții corespunzătoare.

Mașina se va utiliza numai conform scopului pentru care este concepută. Orice altă utilizare nu este în conformitate cu scopul. Pentru pagubele sau vătămările rezultate în acest caz este responsabil utilizatorul/operatorul și nu producătorul.

Vă rugăm să țineți cont de faptul că mașinile noastre nu sunt construite pentru utilizare în domeniile meșteșugărești și industriale. Noi nu preluăm nici o garanție atunci când aparatul este folosit în întreprinderile meșteșugărești sau industriale ori în scopuri similare.

4. Înainte de punerea în funcțiune

Asigurați-vă înainte de racordare că datele de pe plăcuța de identificare corespund datelor din rețea.

Scoateți întotdeauna ștecherul din priză înainte de a executa reglaje la mașină.

Verificați cu ajutorul unui detector dacă nu există cabluri electrice sau conducte de apă și gaz în locul în care urmează să lucrați.

4.1 Mânerul suplimentar(B2,B3)

Din motive de siguranță ciocanul de demolare se va folosi numai cu mânerul suplimentar.

Mânerul suplimentar (3) vă oferă stabilitate suplimentară în timpul utilizării ciocanului de demolare.
Din motive de siguranță aparatul nu are voie să fie utilizat fără mâner suplimentar (3).
Mânerul suplimentar poate fi rotit într-o poziție la alegere. Slăbiți blocajul mânerului suplimentar (Poz. 8). Poziționați acum mânerul în poziția de lucru cea mai comodă pentru Dvs și strângeți din nou șuruburile (8).

4.2 Montarea sculei (B4,B5)

• Curățați scula înainte de utilizare și ungeți tija sculei cu unsoare.
• Trageți bolțul de blocare (4) afară până la refuz, rotiți-l cu 180° și eliberați-l.
• Introduceți scula până la refuz în portsculă (5). (vezi B5)
• Scoateți din nou bolțul de blocare (4), rotiți-l cu 180° în direcția opusă și eliberați-l.
• Trageți de sculă pentru a verifica dacă este blocată.

4.3 Demontarea sculei

Demontarea se realizează în ordine inversă.

5. Punerea în funcțiune

Atenție!
Pentru evitarea pericolelor mașina trebuie ținută neapărat de ambele mânere (1/3). În caz contrar există pericol de electrocutare la eventuala atingere a cablurilor cu dalta!

5.1 Pornire, oprire (B6)

Pornire:
Apăsați întrerupătorul de funcționare (2)
Oprire:
Eliberați întrerupătorul de funcționare (2)

Trecerea la funcționarea continuă:
Apăsați comutatorul ON / OFF și blocați-l în această poziție
Poziționați cu comutatorul de blocare.
Oprirea funcționării continue:
Apăsați comutatorul ON / OFF și eliberați-l din nou.

5.2 Indicații de lucru

5.2.1 Ascuțirea sculelor de dăltuit
Rezultate bune se obțin numai cu dălțile ascuțite. Ascuțiți de aceea la timp dălțile, pentru a obține rezultate bune de lucru şi asigura o durată lungă de viață a aparatului.

Atenție!
Pentru dăltuire este necesară doar de o forță de apăsare uşoară. O forță de apăsare prea mare poate suprasolicita inutil motorul. Verificați dalta cu regularitate. Ascuțiți sau înlocuiți dalta tocită.

6. Date tehnice

Tensiunea de alimentare:	230 V~/50 Hz
Puterea consumată:	1700 W
Numărul de percuții:	1850 /min
Clasa de protecție:	II / ⧈
Greutate:	15.9 kg

Dăltuire
Valoare a vibrațiilor emise a_h = 18.575 m/s^2
Nesiguranță K = 1,5 m/s^2

Nivelul presiunii sonore L_{pA}:	92.87 dB(A)
Nesiguranță K_{pA}:	3 dB
Nivelul capacității sonore garantat L_{WA}:	105 dB(A)

Purtați protecție antifonică.
Expunerea la zgomot poate cauza deteriorarea sau pierderea auzului.
Valorile totale ale nivelului de vibrații (suma vectorială a trei direcții), calculate conform EN 60745.

Atenție! Valoarea nivelului de vibrații se schimbă în funcție de locul utilizării sculei electrice, putându-se situa în cazuri excepționale peste valoarea indicată mai sus.

7. Schimbarea cablului de racord la rețea

În cazul deteriorării cablului de racord la rețea a acestui aparat, pentru a evita pericolele acesta trebuie înlocuit de către producător sau un scervice clienți sau de opersoană cu calificare similară.

8. Curățirea, întreținerea

Scoateți µtecherul înaintea începerii lucrărilor de curățire.

8.1. Curățirea
• Păstrați curate dispozitivele de protecție, şliţele de aerisire µi carcasa mașinii. Ștergeți aparatul cu o cârpă curată sau suflați praful cu aer sub presine la o presine mică.
• Noi recomandăm curățirea aparatului imediat după fiecare folosire.
• Curățați aparatul cu o cârpă umedă µi puțin săpun lichid. Nu folosiți detergenți sau solvenți; aceştia pot ataca piesele din material plastic ale aparatului.

8.2 Periile de cărbune
• În cazul formării excesive a scânteilor periile de cărbune se vor verifica de către un electrician spe cializat.
Atenție! Periile de cărbune au voie să fie schimba te numai de către un electrician specializat.

8.3 Întreținerea
8.3.1 Verificarea nivelului de ulei (B7)
Nivelul uleiului trebuie verificat înaintea oricărei utilizări a aparatului.
Aşezați aparatul cu portscula în jos pe sol. Nivelul uleiului trebuie să fie cel puțin 3 mm peste marginea inferioară a vizorului (6).

Schimbarea uleiului: Uleiul trebuie schimbat după 40-50 ore de funcționare.
Ulei recomandat: 25 ml SAE 15W/40 sau similar.

8.3.2 Schimbarea uleiului (B8)
Desfaceți șuruburile cu ajutorul cheii pentru șuruburi (7) de pe vizor (6) și goliți uleiul. Pentru a evita scurgerea necontrolată a uleiului, așezați sub orificiul de evacuare un jgheab de tablă și colectați uleiul întrun recipient până când s-a scurs în totalitate.

Atenție: Uleiul uzat trebuie eliminat la o stație corespunzătoare de colectare a uleiului uzat!
Introduceți uleiul nou (cca. 25 ml) prin orificiul de umplere (6) până la atingerea nivelului de umplere necesar. Strângeți din nou șurubul cu cap hexagonal.
După un scurt timp de funcționare trebuie verificat din nou nivelul uleiului.

8.4 Comanda pieselor de schimb:
La comanda pieselor de schimb trebuiesc menționate următoarele date;
• Tipul aparatului
• Numărul articolului aparatului

9. Îndepărtarea și reciclarea

Aparatul se găsește într-un ambalaj pentru a se preveni deteriorările pe timpul transportului. Acest ambalaj este o resursă și deci refolosibil µi poate fi supus unui ciclu de reciclare.
Aparatul și auxiliarii acestuia sunt fabricați din materiale diferite cum ar fi de exemplu metal și material plastic. Piesele defecte se vor preda la un centru de colectare pentru deµeuri speciale. Interesați-vă în acest sens în magazinele de specialitate sau la administrația locală!

1. Biztonsági rendelkezések:

Figyelem! Olvasson el minden biztonsági utasítást és rendelkezést.

A biztonsági utasítások és rendelkezések be nem tartása elektromos áramütést, tüzet és/vagy más súlyos balesetet eredményezhet.

A biztonsági utasításokat és rendelkezéseket őrizze meg.

A biztonsági utasításban használt kifejezés „elektromos szerszám" a hálózaton keresztül üzemeltetett elektromos szerszámokra (hálózati kábellel) és az akku által üzemeltetett elektromos szerszámokra (hálózati kábel nélkül) vonatkozik.

1. Munkahelybiztonság

• Tartsa a munkakörét tisztán és jól megvilágítottan. Rendetlenség vagy nem megvilágított munkakörök Figyelem! baleseteket idézhetnek elő.

• Ne dolgozon ezzel a készülékkel robbanásveszélyeztetett környezetben, amelyben gyullékony folyadékok, gázok vagy porok találhatóak.
Elektromos szerszámok szikrákat idéznek elő, amelyek meg tudják gyujtani a port vagy a párákat.

• Tartson az elektromos szerszám használata alatt gyerekeket valamint más személyeket távol.
A figyelme elterelésénél elveszithet a készülék feletti uralmat.

2. ELEKTROMOS BIZTONSÁG

• A készülék csatalakozási dugójának bele kell passzolnia a dugaszoló aljzatba.
A dugót nem szabad semmilyen féle módon megváltoztatni. Ne használjon adapterdugókat a védőföldelt készülékekkel együtt. A nem megváltoztatott dugók és a megfelelő dugaszoló aljzatok lecsökkentik az áramcsapás rizikóját.

• Kerülje el a földelt felületekkel való testi érintkezést, mint például csövekkel, fűtőtestekkel, tűzhelyekkel, hűtőszekrényekkel.
Magasabb az áramcsapás veszélye, ha földelt az Ön teste.

•Tartsa a készüléket esőtöl és nedveségtől távol.
A víz elektromos készülékbe való behatolása megnöveli az áramcsapás veszélyét.

• Ne használja fel más célokra a kábelt, mint például a készülék hordására, felakasztására vagy a dugó kíhuzására a dugaszoló aljzatból.
Tartsa a kábelt hőségtől, olajtól és éles szélektől vagy a mozgó készülékrészektől távol. A megsérült vagy összecsavarodott kábel megnöveli egy áramcsapás veszélyét.

• Ha az elektromos szerszámmal a szabadban dolgozna, akkor csak olyan hoszabbító kábelt használjon, amely kinti területre engedélyezett.
A kinti területre engedélyezett hosszabítókábelnek a használata lecsökkenti az áramcsapás rizikóját.

• Ha nem lehet elkerülni az elektromos szerszámnak a nedves környezeten belüli használatát, akkor használjon egy hibaáramvédőkapcsolót.
A hibaáramvédőkapcsoló használata lecsökennti az áramcsapás rizikóját.

3. SZEMÉLYEK BIZTONSÁGA

• Legyen figyelmes, ügyeljen arra amit csinál és fogjon elektromos szerszámmal mindig okosan a munkához. Ne használja a készüléket ha fáradt vagy pedig ha kábítószerek, alkohol vagy orvosságok befolyása alatt áll.

Az elektromos szerszám használatánál egy pillanat figyelmetlenség komoly sérülésekhez vezethet.

• Viseljen egy személyi védőfelszerelést és mindig egy védőszemüveget.
A személyi védőfelszerelés hordása, mint például porvédő álarc, tapadós biztonsági lábbeli, védősisak vagy zajcsökkentő fülvédő, az elektromos szerszám fajtájától és felhasználásától függően, lecsökkenti a sérülések rizikóját.

• Kerülje el az akaratlan üzembehelyezést. Győződjön meg arról, hogy ki van kapcsolva az elektromos szerszám, mielőtt rákapcsolná az áramellátásra és/vagy az akkura, mielőtt felvenné vagy hordaná.
Bizonyosodjon meg aról, hogy a kapcsoló a „KI" pozícióban van mielőtt bedugná a dugót a dugaszoló aljzatba. Ha a készülék hordásánál az ujja a kapcsolón van vagy ha a készüléket bekapcsolt állapotban rákapcsolná az áramellátásra, akkor ez balesetekhez vezethet.

• Távolítson minden beállítószerszámot vagy csavarkulcsot el mielőtt bekapcsolná a készüléket.
A forgó készülékrészben levő szerszám vagy kulcs, sérülésekhez vezethet.

• Kerüljön el egy abnormális testtartást Gondoskodjon biztos állásról és tartsa mindenkor az egyensúlyt.
Ezáltal a készüléket váratlan szituációkban jobban tudja kontrollálni.

• Viseljen megfelelő munkaruhát. Ne viseljen bő ruhát vagy ékszert.
Tarsa a haját, ruháját és a kasztyűket távol a mozgó részektől. A laza ruházatot, ékszert vagy a hosszú hajat elkaphatják a mozgó részek.

• Ha fel lehet szerelni porelszívó berendezéseket valamint porfelfogó berendezéseket, akkor bizonyosodjon meg arról, hogy ezek rá vannak kapcsolva és helyesen használva vannak.
Egy porelszívó használata lecsökkentheti a por általi veszélyeztetéseket.

4. Az elektromos szerszám használata és kezelése

• Ne terhelje túl a szerszámát. Használja a munkájához az arra meghatározott elektromos készüléket.
Jobban és biztonságosabban dolgozik a megadott teljesítményi körben a megfelelő elektormos szerszámmal.

• Ne használjon olyan elektromos szerszámot, ahol defektes a kapcsoló.
Egy olyan elektromos szerszám, amelyet nem lehet többé be- vagy kikapcsolni, az veszélyes és meg kell javítani.

• Mielőtt a készüléken beállításokat végezne el, kicserélné a tartozékokat vagy félretenné a készüléket, húzza ki a dugót a dugaszoló aljzatból és/vagy távolítsa el az akkut.
Tartozékrészeket cserélne vagy pedig félretenné a készüléket. Ezek az óvintézkedések megakadályozzák a készülék akaratlan indítását.

• Tárolja a nem használt elektromos szerszámokat a gyerekek részére nem elérhető helyen.
Ne engedje olyen személyeknek a készüléket használni, akik nem jártassak ezzel a készülékkel, vagy akik nem olvasták el ezeket az utasításokat. Elektromos szerszámok veszélyesek, ha tapasztalatlan személyek használják őket.

• Ápolja gondossan a készülékét. Kontrollálja le, hogy a mozgatható részek kifogástalanul működnek-e és nem szorulnak-e, hogy töröttek-e vagy annyira sérültek-e a részei, hogy csökkentenék a készülék működését.
Hagyja megjavíttattni a károsult részeket mielőtt használná a készüléket. Sok balesetnek az oka a rosszul karbantartott elektromos szerszám.

• Tartsa a vágószerszámait élesen és tisztán.

A gondossan ápolt vágószerszámok éles vágóélekkel kevésbé szorulnak be és könnyebben lehet őket vezetni.

• Az elektromos szerszámot, tartozékkénti betéti tartozékokat stb., ezeknek az utasításoknak megfelelően használni. Vegye ennél a munkafeltételeket és az elvégezendő tevékenységet figyelembe.
Vegye ennél a munkafeltételeket és az elvégezendő tevékenységet figyelembe. Az elektromos szerszámoknak az előrelátott használatuktól eltérően való felhasználata, veszélyes helyzetekhez vezethetnek.

5. SZERVIZ

• Hagyja a készülékét csakis a kvalifikált szakszemélyzet által és csak originálispótalkatrészekkel megjavíttatni.
Azáltal biztosítva lesz, hogy továbbra is fennáll a készülék biztonsága.

Kiegészítő biztonsági utasítások

• Hordjon zajcsökkentő fülvédőt. A zaj befolyása hallásvesztességhez vezethet.
• Használja a készülékkel szállított pótfogantyúkat. A kontrol vesztése sérülésekhez vezethet.

Ezeket a biztonsági utasításokat biztos helyen oeri zzük meg.

Vigyázat !
A berendezés használata okozta balesetek elkerülése érdekében figyelmesen olvassa el a használati útmutatót..

Viseljen fülvédőt.
A magas zajszint halláskárosodást okozhat.

Por ellen viseljen arcpajzsot.
Fa és más anyagok megmunkálása során egészségre ártalmas por képződhet.
Azbeszttartalmú anyagok megmunkálása tilos!

Viseljen védőszemüveget.
A kipattanó szikrák vagy forgácsdarabok szemsérülést okozhatnak.

Figyelem!
Minden biztonsági rendelkezést és útmutatást őrizzen meg, hogy később bármikor újraolvashassa őket. Ha a készüléket más személynek adja át, mellékelje hozzá ezt a használati útmutatót is.
A gyártó semmilyen felelősség nem terheli a jelen használati útmutatóban ismertetett, biztonságos kezelésre vonatkozó rendelkezések be nem tartása miatt keletkezett károkért, sérülésekért.

Szimbóluma ütésszám

Szimbóluma ütőerő

Védelmi osztály II

Garantált hangteljesítményszint
L_{wA}: 105 dB(A)

2. A készülék ismertetése (B1)

1. Markolat
2. Főkapcsoló
3. Kiegészítő markolat
4. Blokkoló csap
5. Tokmány
6. Kontrollablak / olajtöltő nyílás
7. Csavarkulcs
8. Arretáló a pótfogantyúhoz
9. Spit véső
10. Laposvéső
11. Olaj tartó
12. A kifolyócső

3. Előírásszerű használat

A készülék nehéz bontó és véső munkákra alkalmas. A gép kizárólag a rendeltetésének megfelelő célokra használható.

Bármilyen attól eltérő használat az előírásszerű használattól eltérőnek minősül, és az így bekövetkezett balesetékért, sérülésekért vagy károkért nem a gyártó, hanem a készülék felhasználója/kezelőszemélyzete felel.

Ne feledje, hogy a gép házi, és nem professzionális, kisiparos vagy ipari használat céljaira szolgál. A gyártó semmilyen garanciát nem vállal azokban az esetekben, amikor a gép professzionális, kisiparos vagy ipari használat céljaira szolgál.

4. Üzembe helyezés előtt

Üzembe helyezés előtt ellenőrizze le, hogy a hálózati feszültség megfelel a gyári adatlapon szereplő értéknek.

Beállítás előtt mindig húzza ki a csatlakozódugót a csatlakozóaljból.

A készülék használata előtt ellenőrizze le, hogy az adott helyen nem található-e rejtett elektromos, gáz- vagy vízvezeték.

4.1 Kiegészítő markolat (B2,B3)

A bontókalapácsot biztonsági okokból kifolyólag mindig kiegészítő markolattal használja.

A kiegészítő markolat (3) a bontókalapács használata során megfelelő stabilitást nyújt. Biztonsági okokból kifolyólag a készüléket soha ne használja kiegészítő markolat (3) nélkül.
A kiegészítő markolat bármilyen állásba elfordítható.
Lazítsa meg a csavart (8. poz.). Ekkor fordítsa el a markolatot a kívánt munkaállásba, majd ismét húzza meg a csavarokat (8).

4.2 A szerszám behelyezése (B4,B5)

• Behelyezés előtt mindig tisztítsa meg a szerszámot, és a szárát enyhén kenje meg.
• Húzza ki ütközésig a blokkoló csapot (4), fordítsa el 180°-kal, majd lazítsa meg.
• Helyezze a szerszámot a tokmányba (5) és tolja be ütközésig (lásd B5)
• Húzza ismét ki a blokkoló csapot (4), fordítsa el 180°-kal ellenkező irányba, majd engedje el.
• A blokkolás ellenőrzéséhez húzza meg a szerszámot.

4.3 A szerszám kivétele

A szerszám kivételéhez a fenti lépéseket ellenkező sorrendben alkalmazza.

5. Üzembe helyezés

Figyelem!
Baleset elkerüléséhez a gépet mindig mindkét markolatánál fogva tartsa (1/3)! Ellenkező esetben ha elektromos vezetékbe vág bele, áramütést érheti!

5.1 Bekapcsolás, kikapcsolás (B6)

Bekpcsolás :
Nyomja meg kétszer a főkapcsolót (2)
Kikapcsolás:
Engedje el a főkapcsolót (2).

Átváltás folyamatos működésre:
Nyomja meg az ON / OFF kapcsolót, és rögzítse azt
Pozíció a reteszelő kapcsolóval.
A folyamatos működés kikapcsolása:
Nyomja meg a BE / KI kapcsolót, és engedje el újra.

5.2 Munkavégzési utasítások

5.2.1 A vésőszerszámok kezelése

Jó eredmény kizárólag éles vésőkkel érhető el. A szerszámok élezése ezért a kívánt munkaeredmények és a vésők hosszú élettartamának garanciája.

Figyelem!
A véséshez kizárólag kis nyomóerőre van szükség. Túlzott nyomással feleslegesen túlterheli a motort. Rendszeresen ellenőrizze a vésők állapotát. A tompa vésőket élezze meg vagy cserélje ki.

6. Műszaki adatok

Hálózati feszültség:	230 V~/50 Hz
Teljesítményfelvétel:	1700 W
Ütésszám:	1850 /min
Védelmi osztály:	II / ⧈
Tömeg:	15.9 kg

Vésés
Rezgés emissziós érték a_h = 18.575 m/s^2
Megengedett eltérés K = 1,5 m/s^2

Hangnyomásszint L_{pA}:	92.87 dB(A)
Nejistota K_{pA}:	3 dB
Garantált hangteljesítményszint L_{wA}:	105 dB(A)

Használjon hallásvédőt.
A magas zajszint süketséget okozhat.
A rezgésérték (három irány vektoriális összege) bemérésére az EN 60745 szabvány alapján került sor.

Figyelem! A rezgésérték az elektromos szerszám alkalmazási területének függvényében változhat, és kivételes esetekben meghaladhatja a feltüntetett értéket.

7. A sérült csatlakozóvezeték cseréje

Ha a csatlakozóvezeték sérült, a balesetveszély kiiktatása érdekében cseréltesse ki a gyártóval, márkaszervizzel vagy más szakemberrel.

8. Tisztítás, karbantartás

Mindennemű karbantartási munkák előtt húzza ki a hálózati csatlakozódugót.

8.1 Tisztítás
• Tartsa a biztonsági berendezéseket, szellőzőnyílásokat és motorburkolatot por- és szennyeződésmentes állapotban, amennyire csak lehet. A berendezés benedvesített ruhadarabbal vagy kis nyomású sűrített levegővel tisztítsa.

• Ajánlott a gépet minden használat után megtisztítani.

• A gépet rendszeresen tisztítsa meg nedves ruhával és egy kevés szappannal. Soha ne használjon tisztítószereket, ellenkező esetben megsérülhetnek a készülék műanyag alkatrészei. Ügyeljen arra, hogy a készülékbe soha ne jusson víz.

8.2 Szénkefék
• Túlzott szikrázás esetén ellenőriztesse le szakemberrel a szénkeféket.

Figyelem! A szénkefék cseréjét kizárólag szakember végezheti!

8.3 Karbantartás

8.3.1 Olajszint ellenőrzés (B7)

A berendezés minden használatba vétele előtt ellenőrizze le az olajszintet.
Állítsa a berendezést tokmánnyal lefelé a földre.
Az olajszintnek legalább 3 mm-re az ellenőrzőablak (6) alsó széle fölött kell lennie.
Olajcsere: Az olajat megközelítőleg 40-50 üzemóránként cserélni kell.
Ajánlott olajfajta: 25 ml SAE 15W/40 vagy azzal egyenértékű.

8.3.2 Olajcsere (B8)

Kapcsolja ki a berendezést és húzza ki a hálózati csatlakozódugót.
Csavarozza ki a hatlapfejű csavart és az ellenőrzőablakot (6) a csavarkulcs (7) segítségével, majd engedje le az olajat.
Ahhoz, hogy az olaj ne folyjon ki ellenőrizetlenül, tartson alá megfelelő gyűjtőedényt.

Figyelem!

Az elhasznált régi olajat megfelelő gyűjtőhelyen adja le! Öntsön a töltőnyílásba (6) megfelelő olajmennyiséget (kb. 25 ml). Húzza meg a hatlapfejű csavart. Rövid üzem után ismét ellenőrizze le az olaj állapotát.

8.4 Pótalkatrész rendelés:

Pótalkatrész rendelésekor az alábbi adatok feltüntetésére van szükség:
• Készüléktípus
• Termékszám

9. Megsemmisítés és újrahasznosítás

A készülék sérülésmentes szállítását csomagolás teszi lehetővé. Ez a csomagolás újrahasznosítható, ezért, kérjük, a használat végeztével megfelelő gyűjtőhelyen adja le.
A készülék különböző anyagok, pl. fémek, műanyagok felhasználásával készül. A sérült alkatrészeket megfelelő hulladékgyűjtő helyen adja le. Ezekről bővebb felvilágosítást a készülék forgalmazójától vagy a helyi önkormányzattól kaphat.

1. Turvallisuusohjeet

Tätä laitetta voivat käyttää vähintään 8-vuotiaat lapset ja sellaiset henkilöt, joiden fyysiset, aistinvaraiset tai henkiset ominaisuudet ovat alentuneet tai joilla ei ole kokemusta ja tietoa, jos heitä valvotaan tai heitä on opastettu käyttämään laitetta turvallisesti ja jos he ymmärtävät laitteen käyttöön liittyvät vaarat.
Lapset eivät saa leikkiä laitteella.
Lapset eivät saa puhdistaa laitetta eivätkä he saa tehdä laitteen hoitotoimenpiteitä ilman valvontaa.

HUOMIO: Lue kaikki turvallisuustiedot ja ohjeet.

Turvallisuusmääräysten ja ohjeiden noudattamatta jättäminen saattaa johtaa sähköiskuun, tulipaloon ja/tai vakavaan vammaan.

Säilytä kaikki turvallisuusmääräykset ja ohjeet turvallisessa paikassa myöhempää käyttöä varten.

Turvallisuusmääräyksissä käytetty termi "sähkötyökalu" viittaa joko verkkovirtakäyttöiseen (johdolliseen) sähkötyökaluun tai akkukäyttöiseen (johdottomaan) sähkötyökaluun.

1. Työpaikan turvallisuus

• Pidä työskentelyalue puhtaana ja hyvin valaistuna. Epäsiistit ja huonosti valaistut työskentelyalueet saattavat aiheuttaa onnettomuuksia.

• Älä käytä työkalua potentiaalisesti räjähdysherkässä ympäristössä, jossa on palavia nesteitä, kaasuja tai pölyä. Sähkötyökalut tuottavat kipinöitä, jotka voivat sytyttää pölyn tai höyryt.

• Pidä lapset ja muut sivulliset henkilöt etäällä sähkötyökalusta, kun se on käytössä. Häiriötekijät voivat saada aikaan sen, että menetät työkalun hallinnan.

2. SÄHKÖTURVALLISUUS

• Työkalun pistokkeen tulee olla sopiva verkkopistorasiaan. Älä muunna pistoketta millään tavoin! Älä käytä sovitinpistokkeita maadoitettujen sähkötyökalujen kanssa. Muuntelemattomat pistokkeet ja niitä vastaavat pistorasiat vähentävät sähköiskun vaaraa.

• Vältä koskemasta maadoitettuihin pintoihin, kuten putkiin, lämmittimiin, liesiin ja jäähdyttimiin. Sähköiskun vaara on suurempi, jos vartalosi on maadoitettu.

• Älä altista sähkötyökaluja sateelle tai kosteudelle. Veden pääseminen sähkötyökalun sisään lisää sähköiskun vaaraa.

• Älä koskaan kanna työkalua kaapelista, ripusta työkalua kaapelista tai käytä kaapelia pistokkeen vetämiseksi pistorasiasta! Pidä kaapeli loitolla lämmön lähteistä, öljystä, terävistä reunoista ja liikkuvista koneen osista. Vioittuneet tai sotkeutuneet johdot lisäävät sähköiskun vaaraa.

• Jos aiot käyttää sähkötyökalua ulkona varmista, että käytät ainoastaan ulkokäyttöön hyväksyttyä jatkokaapelia.
Ulkokäyttöön tarkoitetun jatkojohdon käyttäminen vähentää sähköiskujen vaaraa.

• Jos sähkötyökalun käyttöä kosteassa ympäristössä ei voida välttää, käytä maavuotokatkaisijaa. Maavuotokatkaisijan käyttö vähentää sähköiskun vaaraa.

3. HENKILÖKOHTAINEN TURVALLISUUS

• Ole valpas, työskentele huolellisesti ja ole varovainen käyttäessäsi sähkötyökaluja. Älä käytä työkalua, jos olet väsynyt tai huumeiden/lääkkeiden tai alkoholin vaikutuksen alaisena. Hetkellinen huomion

herpaantuminen käytettäessä sähkötyökaluja voi johtaa vakavaan henkilövahinkoon!

• Käytä aina henkilökohtaisia suojavarusteita (PPE), mukaan lukien suojalasit. Henkilökohtaisten suojavarusteiden käyttäminen kuten hengityssuoja, liukuestejalkineet, kuulokkeet ja korvatulpat (riippuen sähkötyökalusta ja suoritettavasta työstä) vähentää pysyvän vamman vaaraa.

• Varmista, että työkalua ei voida käynnistää vahingossa. Varmista, että sähkötyökalu on kytketty päältä pois ennen kuin liität laitteen verkkovirtaan ja/tai akkuun, ennen kuin nostat tai kannat sitä. Työkalun kantaminen sormi virtakytkimellä tai virta kytkettynä tai työkalun liittäminen pistorasiaan päälle kytkettynä voivat aiheuttaa onnettomuuksia.

• Poista säätötyökalut/avaimet ennen kuin käynnistät sähkötyökalun. Työkalu tai avain, joka sijaitsee pyörivän sähkötyökalun sisällä saattaa aiheuttaa henkilövahingon.

• Vältä luonnottomia työskentelyasentoja. Varmista, että seisot tukevasti ja pysyt tasapainossa koko ajan. Tällä tavalla pystyt hallitsemaan työkalua paremmin odottamattomissa tilanteissa.

• Käytä asianmukaista vaatetusta. Älä käytä löysiä vaatteita tai koruja. Pidä hiukset, vaatteet ja käsineet loitolla liikkuvista osista. Löysät vaatteet, korut tai pitkät hiukset voivat takertua liikkuviin osiin.

• Jos pölynpoistolaitteita ja pölynkeräilylaitteita voidaan asentaa varmista, että ne liitetään ja niitä käytetään oikein. Pölynpoistojärjestelmä voi vähentää pölyn aiheuttamia vaaroja.

4. Sähkötyökalujen oikea käyttäminen

• Älä ylikuormita työkalua. Käytä omaan työhösi soveltuvia sähkötyökaluja. Oikean sähkötyökalun käyttäminen tekee työstä turvallisempaa ja tehokkaampaa ilmoitetulla kapasiteetilla.

• Älä käytä sähkötyökalua, jonka kytkin on viallinen. Sähköinen työkalu, jota ei voi enää kytkeä päälle tai pois päältä, on vaarallinen ja se täytyy korjata.

• Vedä pistoke pois pistorasiasta ja/tai poista akku ennen kuin teet mitään säätöjä työkalulle, vaihdat lisävarusteita tai asetat työkalun alas. Tämä varotoimi poistaa työkalun tahattoman käynnistymisen mahdollisuuden.

• Kun sähkötyökaluja ei käytetä, säilytä ne lasten ulottumattomissa. Älä anna henkilöiden, jotka eivät ole tutustuneet työkaluun tai lukeneet ohjeita, käyttää työkalua. Sähkötyökalut ovat vaarallisia, jos kokemattomat henkilöt käyttävät niitä.

• Pidä hyvää huolta työkalustasi. Tarkista, että liikkuvat osat liikkuvat vapaasti, eivätkä juutu. Tarkista, että osat eivät ole rikki tai niin vaurioituneita, että ne vaikuttavat sähkötyökalun toimintaan täydellä teholla. Korjauta vaurioituneet osat ennen työkalun käyttämistä. Monet onnettomuudet aiheutuvat huonosti huolletuista sähkötyökaluista.

• Pidä terät terävinä ja puhtaina. Oikein huolletut terät, joissa on terävät leikkuureunat, juuttuvat harvemmin ja niitä on helpompi käyttää.

• Varmista, että käytät sähkötyökaluja, lisävarusteita ja osia yms. näiden ohjeiden mukaisesti. Ota huomioon työskentelyolosuhteet ja käsillä oleva työ. Sähkötyökalujen käyttö muihin sovelluksiin kuin mihin ne on suunniteltu saattaa johtaa vaarallisiin tilanteisiin.

5. HUOLTO

• Anna työkalusi korjattavaksi valtuutettuun huoltoliikkeeseen, joka käyttää alkuperäisiä varaosia.
Tämä varmistaa, että työkalusi säilyy turvallisena käyttää.

Lisäturvallisuusohjeita

• Käytä kuulosuojaimia. Melu saattaa aiheuttaa kuulovaurioita.

• Käytä työkalun mukana toimitettuja lisäkahvoja. Työkalun hallinnan menettäminen saattaa aiheuttaa henkilövahingon.

Säilytä nämä ohjeet.

"Huomio - Lue käyttöohjeet onnettomuusriskien vähentämiseksi"

Käytä kuulonsuojaimia.
Melu saattaa aiheuttaa kuulovaurioita.

Käytä hengityssuojainta. Terveydelle haitallista pölyä syntyy työstettäessä puuta ja muita materiaaleja. Älä koskaan käsittele asbestia sisältäviä materiaaleja!

Käytä suojalaseja. Työn aikana syntyvät kipinät, lastut ja pöly voivat aiheuttaa näönmenetyksen.

Tärkeää!
Laitteita käytettäessä on noudatettava varotoimia loukkaantumisen ja vaurioiden välttämiseksi. Lue kaikki käyttöohjeet huolellisesti. Pidä tämä käyttöohje turvallisessa paikassa siten, että tiedot ovat aina saatavilla. Jos annat laitteen toiselle henkilölle, anna mukana nämä käyttöohjeet. Emme vastaa vaurioista tai tapaturmista, jotka johtuvat näiden ohjeiden ja turvallisuustietojen noudattamatta jättämisestä.

Puhallusnopeuden symboli

Iskulujuuden symboli

Suojausluokka II

Taattu äänitehotaso L_{wA}: 105dB(A)

2. Layout(B1)

1. Kahva
2. ON/OFF-kytkin.
3. Lisäkahva
4. Lukituspultti
5. Työkalun istukka
6. Tarkistusikkuna / öljyntäyttöaukko
7. Avain
8. Tukikahvan lukitus paikalleen
9. Spit taltta
10. Flat taltta
11. Öljy pidike
12. nokka

3. Oikea käyttö

Tämä kone on suunniteltu raskaaseen purkamis- ja piikkaustyöhön, jossa käytetään asianmukaista talttaa.

Konetta saa käyttää vain sille määrättyyn tarkoitukseen. Kaikki muu käyttö katsotaan väärinkäytöksi. Käyttäjä, ei valmistaja, vastaa kaikista tästä aiheutuneista vaurioista tai vammoista.

Huomaa, että laitetta ei ole suunniteltu kaupalliseen tai teolliseen käyttöön. Takuumme ei ole voimassa, jos konetta on käytetty kaupallisiin tarkoituksiin, ammattikäyttöön, teolliseen käyttöön tai vastaaviin tarkoituksiin.

4. Ennen laitteen käynnistämistä

Ennen laitteen kytkemistä virtalähteeseen varmista, että verkkojännite vastaa tyyppikilvessä ilmoitettua jännitettä.

Irrota pistoke pistorasiasta aina ennen laitteen säätöjen tekemistä.

Tarkasta porauskohta piilossa olevien sähkökaapeleiden, kaasu- ja vesiputkien varalta käyttäen kaapeli/putkitunnistinta.

4.1 Lisäkahva (B2,B3)

Turvallisuuden takia murtovasaraa saa käyttää vain lisäkahvan kanssa.
Lisäkahva (3) mahdollistaa paremman vakauden murtovasaraa käytettäessä.

Turvallisuuden takia konetta ei saa käyttää ilman lisäkahvaa (3). Lisäkahva voidaan kääntää haluttuun asentoon. Löysennä tukikahvan lukitusta (kohta 8). Käännä sitten kahva miellyttävään työskentelyasentoon ja kiristä ruuvit (8) uudelleen.

4.2 Työkalun liittäminen (B4,B5)

• Puhdista työkalu ennen sen kiinnittämistä ja levitä ohut kerros rasvaa työkalun akseliin.

• Vedä lukituspultti (4) ulos niin pitkälle kuin mahdollista, käännä sitä 180° ja vapauta se.

• Aseta työkalu kiinnitykseen (5) ja työnnä se niin pitkälle kuin mahdollista. (katso B5)

• Vedä lukituspulttia (4) ulos uudelleen, käännä 180° vastakkaiseen suuntaan ja vapauta se.

• Tarkista lukko vetämällä työkalua.

4.3 Työkalun poistaminen

Poista työkalu toimimalla päinvastaisessa järjestyksessä.

5. Käynnistys

Tärkeää.

Vaarojen välttämiseksi konetta saa käyttää vain kahta kahvaa käyttäen (1/3). Muussa tapauksessa voit saada sähköiskun jos taltta osuu kaapeleihin.

5.1 Virran kytkeminen päälle ja pois päältä (B6)

Kytkeminen päälle:
Paina ohjauskytkintä (2).

Kytkeminen pois päältä:
Vapauta ohjauskytkin (2).

Vaihto jatkuvaan toimintaan:
Paina ON / OFF-kytkin ja lukitse se tähän Asennossa lukituskytkimellä.
Jatkuvan toiminnan sammuttaminen:
Paina ON / OFF-kytkin ja vapauta se uudelleen.

5.2 Käytännöllisiä neuvoja

5.2.1 Talttaustyökalujen teroittaminen

Saat hyviä tuloksia vain, kun käytät teräviä talttoja. Teroita taltat tästä syystä viivyttelemättä, jotta varmistat hyvän työtuloksen ja pitkän käyttöiän.

Tärkeää.

Talttaus vaatii vain kevyen painamisen. Liiallinen painaminen rasittaa tarpeettomasti moottoria. Tarkista taltat säännöllisin välein. Teroita tai vaihda tylsät taltat.

6. Tekniset tiedot

Verkkojännite:	230 V~/50 Hz
Ottoteho:	1700 W
Puhallusnopeus:	1850 / min
Suojausluokka:	II / ⧈
Paino:	15.9 kg

Talttaus

Tärinäpäästöarvoh = 18.575 m/s^2
K epävarmuus = 1,5 m/s^2

Äänenpainetaso L_{pA}:	92.87 dB(A)
Epävarmuus K_{pA}:	3 dB
Taattu äänitehotaso:	105 dB(A)

Käytä kuulonsuojaimia.
Melu saattaa aiheuttaa kuulovaurioita.
Kokonaistärinäarvot (kolmen suunnan vektorisumma) määritetty EN 60745 -standardin mukaisesti.

⚠ **Tärkeää!** Tärinäarvo vaihtelee sähkötyökalun käyttöalueen mukaan ja saattaa ylittää määritetyn arvon epätavallisissa olosuhteissa.

7. Virtakaapelin vaihtaminen

Vaurioituneen virtakaapelin saa vaihtaa valmistaja, sen huoltopalvelu tai vastaavasti koulutettu henkilökunta vaarojen välttämiseksi.

8. Puhdistus, huolto

Irrota laite aina verkkovirrasta ennen puhdistustoimenpiteiden suorittamista.

8.1 Puhdistaminen

• Pidä kaikki turvalaitteet, ilma-aukot ja moottorin kotelo mahdollisimman puhtaina ja pölyttöminä. Pyyhi laite puhtaalla liinalla tai puhalla matalalla paineella paineilmaa.

• Suosittelemme puhdistamaan laitteen joka kerta välittömästi käytön jälkeen.

• Puhdista laite säännöllisesti kostutetulla liinalla ja suovalla. Älä käytä mitään puhdistusaineita tai liuottimia; ne voivat vaurioittaa laitteen muoviosia. Varmista, että vesi ei pääse laitteen sisälle.

8.2 Hiiliharjat

• Tarkastuta hiiliharjat ammattitaitoisella sähköasentajalla, jos kipinöintiä on runsaasti.

Tärkeää! Hiiliharjat saa vaihtaa ainoastaan ammattitaitoinen sähköasentaja.

8.3 Huolto

8.3.1 Tarkista öljyn taso (B7)

Tarkista öljyn taso ennen koneen käyttämistä.

Aseta kone lattialle kiinnityskohta alaspäin. Öljyn tason täytyy olla vähintään 3 mm tarkastusikkunan (6) pohjareunan yläpuolella. Öljyn vaihtaminen: Öljy täytyy vaihtaa noin 40–50 käyttötunnin jälkeen. Suositellut öljyt: 25 ml SAE 15 W/40 tai muu samanlaatuinen öljy.

8.3.2 Öljyn vaihtaminen (B 8)

Kytke kone pois päältä ja irrota pistoke verkkovirrasta.

Irrota kuusiopääruuvi tarkastusikkunasta (6) avainta (7) käyttäen ja tyhjennä öljy. Estä öljyn vuotaminen valvomattomasti, pidä pientä metallikourua aukon alla ja kerää öljy astiaan kunnes öljy on täysin tyhjentynyt koneesta.

Tärkeää: Jäteöljy täytyy hävittää asianmukaiseen jäteöljyn keräilypisteeseen.

Lisää uutta öljyä (noin 25 ml) öljyntäyttöaukon (6) kautta kunnes öljyntaso saavuttaa vaaditun tason. Kiristä kuusioruuvi uudelleen. Tarkasta öljyntaso uudelleen pienen käyttöjakson jälkeen.

8.4 Varaosien tilaaminen:

Ilmoita seuraavat tiedot varaosia tilatessasi:

- Koneen tyyppi
- Koneen tuotenumero

9. Hävittäminen ja kierrätys

Laite toimitetaan pakkauksessa kuljetusvaurioiden estämiseksi. Tämä pakkaus on raaka-ainetta, joka voidaan käyttää uudelleen tai palauttaa raaka-ainekiertojärjestelmään.

Laite ja sen lisäosat on tehty erilaisista materiaaleista, kuten metalli ja muovi. Vialliset osat tulee hävittää erikoisjätteenä. Kysy jälleenmyyjältä tai paikallisviranomaisilta.

1. Γενικές οδηγίες ασφαλείας

Προσοχή! Διαβάστε όλες τις οδηγίες προστασίας και τις προειδοποιήσεις. Η μη τήρηση των οδηγιών μπορεί να προκαλέσει ηλεκτροπληξία ή και σοβαρό τραυματισμό.

Κρατήστε τις οδηγίες χρήσης σε ασφαλές μέρος για μελλοντική χρήση.

Ο όρος εργαλείο στις οδηγίες ασφαλείας αναφέρεται στο ηλεκτρικό εργαλείο (που λειτουργεί με καλώδιο) ή στο επαναφορτιζόμενο εργαλείο (που λειτουργεί με μπαταρία) που έχετε.

1) Ασφάλεια χώρου εργασίας

• Κρατήστε το χώρο εργασίας σας καθαρό και με καλό φωτισμό. Οι ακατάστατοι ή σκοτεινοί χώροι μπορεί να προκαλέσει τραυματισμούς.

• Μην λειτουργείτε τα ηλεκτρικά εργαλεία σε εκρηκτικές ατμόσφαιρες, όπως σε χώρους με εύφλεκτα υλικά, αέρια ή σκόνες. Τα ηλεκτρικά εργαλεία μπορεί να προκαλέσουν σπίθες και να προκαλέσουν φωτιά.

• Κρατήστε παιδιά και άλλα άτομα μακριά ενώ λειτουργείτε το εργαλείο αυτό. Οι περισπασμοί μπορεί να σας κάνουν να χάσετε τον έλεγχο.

2) Ηλεκτρική ασφάλεια

• Τα ηλεκτρικά εργαλεία θα πρέπει να ταιριάζουν με την πρίζα. Μην τροποποιήσετε ποτέ το βύσμα. Μην χρησιμοποιείτε αντάπτορες στα γειωμένα ηλεκτρικά εργαλεία. Τα άθικτα βύσματα και οι πρίζες οι οποίες ταιριάζουν θα μειώσουν τον κίνδυνο ηλεκτροπληξίας.

• Αποφύγετε την επαφή με γειωμένα αντικείμενα, όπως σωλήνες ψυγεία κ.α.. Υπάρχει αυξημένος κίνδυνος ηλεκτροπληξίας εάν το σώμα σας είναι γειωμένο.

• Μην εκθέτετε το μηχάνημα στην βροχή ή σε υγρές καταστάσεις. Η εισαγωγή νερού σε ένα ηλεκτρικό εργαλείο θα αυξήσει τον κίνδυνο ηλεκτροπληξίας.

• Μην χρησιμοποιήσετε το καλώδιο για να μεταφέρετε το μηχάνημα ή για να το βγάλετε από την πρίζα. Κρατήστε το καλώδιο μακριά από ζεστές επιφάνειες, λάδι, αιχμηρά αντικείμενα ή κινούμενα μέρη. Χαλασμένα ή μπερδεμένα καλώδια αυξάνουν τον κίνδυνο ηλεκτροπληξίας.

• Όταν χρησιμοποιείτε ένα ηλεκτρικό εργαλείο σε εξωτερικό χώρο, χρησιμοποιήστε προέκταση κατάλληλη για εξωτερική χρήση. Η χρήση ενός κατάλληλου καλωδίου για εξωτερική χρήση μειώνει τον κίνδυνο ηλεκτροπληξίας.

• Εάν η λειτουργία ενός ηλεκτρικού εργαλείου σε χώρο με υγρασία δεν μπορεί να αποφευχθεί χρησιμοποιήστε μια ασφάλεια βραχυκυκλώσης για προστασία. Η χρήση αυτής της ασφάλειας μειώνει τον κίνδυνο ηλεκτροπληξίας.

3) Προσωπική ασφάλεια

• Δώστε προσοχή στην εργασία σας και χρησιμοποιήστε κοινή λογική όταν χρησιμοποιείτε ηλεκτρικά εργαλεία. Μην χρησιμοποιείτε το μηχάνημα όταν είστε κουρασμένοι ή κάτω από την επήρεια ουσιών, αλκοόλ ή φαρμάκων. Μια στιγμή απροσεξίας κατά την λειτουργία μπορεί να προκαλέσει σοβαρό τραυματισμό.

• Χρησιμοποιήστε προσωπικά είδη προστασίας. Φοράτε πάντα γυαλιά προστασίας. Εξαρτήματα προστασίας όπως μάσκα σκόνης, υποδήματα προστασίας, κράνος ή ωτοασπίδες τα οποία χρησιμοποιούνται σε κατάλληλες συνθήκες μειώνουν τον κίνδυνο τραυματισμού.

• Αποφύγετε την κατά λάθος εκκίνηση. Σιγουρευτείτε ότι ο διακόπτης είναι στην θέση Off πριν να συνδέσετε το μηχάνημα στην πρίζα και πριν να σηκώσετε ή μεταφέρετε το εργαλείο. Η μεταφορά του εργαλείου με το δάχτυλο στο διακόπτη μπορεί να προκαλέσει

ατυχήματα.

• Αφαιρέστε όλα τα κλειδιά από το εργαλείο πριν να το βάλετε μπροστά. Ένα κλειδί μπορεί να εκτοξευτεί και να προκαλέσει σοβαρό τραυματισμό.

• Μην τεντώνεστε. Κρατήστε σταθερό πάτημα και ισορροπία κάθε στιγμή. Αυτό σας επιτρέπει να έχετε καλύτερο έλεγχο του εργαλείου σας ανά πάσα στιγμή.

• Ντυθείτε κατάλληλα. Μην φοράτε φαρδιά ρούχα και κοσμήματα. Κρατήστε τα μαλλιά, τα ρούχα και τα γάντια σας μακριά από τα κινούμενα μέρη του εργαλείου. Τα φαρδιά ρούχα, τα κοσμήματα και τα μακριά μαλλιά μπορεί να πιαστούν στα κινούμενα μέρη του εργαλείου.

4) Εάν το εργαλείο σας συμπεριλαμβάνει σύνδεση με σύστημα απορρόφησης σκόνης σιγουρευτείτε ότι το έχετε συνδέσει και το χρησιμοποιείτε κατάλληλα. Η χρήση αυτού του συστήματος μπορεί να μειώσει τους κινδύνους που συσχετίζονται με την σκόνη. Χρήση και συντήρηση εργαλείου

• Μην υπερφορτώνετε το μηχάνημα. Χρησιμοποιήστε το κατάλληλο εργαλείο για την κατάλληλη εργασία. Το σωστό εργαλείο θα κάνει την εργασία πιο αποδοτικά και με μεγαλύτερη ασφάλεια στο ρυθμό για το οποίο σχεδιάστηκε.

• Μην χρησιμοποιείτε το μηχάνημα εάν ο διακόπτης δεν λειτουργεί. Οποιοδήποτε μηχάνημα που δεν μπορεί να ελεγχθεί είναι επικίνδυνο και πρέπει να επισκευαστεί.

• Αποσυνδέστε το μηχάνημα από την πρίζα πριν να πραγματοποιήσετε ρυθμίσεις, αλλαγή εξαρτημάτων και πριν την αποθήκευση. Με τον ρόπο αυτό μειώνετε τον κίνδυνο της κατά λάθους εκκίνησης.

• Αποθηκεύστε τα μηχανήματα μακριά από παιδιά και μην επιτρέπετε σε άτομα που δεν γνωρίζουν τις οδηγίες αυτές να το λειτουργήσουν. Τα ηλεκτρικά εργαλεία είναι επικίνδυνα στα χέρια ατόμων που δεν έχουν την κατάλληλη γνώση.

• Συντηρήστε τα ηλεκτρικά εργαλεία. Ελέγξτε για προβλήματα στα κινούμενα μέρη, σπασμένα ανταλλακτικά και για όποια άλλη κατάσταση μπορεί να επηρεάσει τον τρόπο λειτουργίας του μηχανήματος. Εάν το εργαλείο είναι χαλασμένο θα πρέπει να δοθεί σε εξουσιοδοτημένο σέρβις για επισκευή. Πολλά ατυχήματα μπορεί να προκύψουν από ένα κακό συντηρημένο εργαλείο.

• Κρατήστε τα εξαρτήματα κοπής αιχμηρά και καθαρά. Η λειτουργία του μηχανήματος με αιχμηρά και καθαρά εξαρτήματα κοπής είναι πιο ασφαλές.

• Χρησιμοποιήστε τα εργαλεία, τα εξαρτήματα και τα ανταλλακτικά σύμφωνα με τις οδηγίες αυτές λαμβάνοντας υπόψιν τις συνθήκες εργασίας και την εργασία που θέλετε να εκτελέσετε. Η χρήση του εργαλείου για διαφορετικές λειτουργίες από αυτές για τις οποίες έχει σχεδιαστεί μπορεί να προκαλέσει επικίνδυνες καταστάσεις.

5) Σέρβις
• Δώστε τα εργαλεία σας σε εξουσιοδοτημένο τεχνικό για σέρβις και επισκευές χρησιμοποιώντας μόνο αυθεντικά ανταλλακτικά. Αυτό θα εξασφαλίσει ότι η ασφάλεια του εργαλείου διατηρείται.

Επιπλέον οδηγίες ασφαλείας
• Φορέστε ωτοασπίδες. Ο θόρυβος μπορεί να προκαλέσει ζημιά στην ακοή του χρήστη.

• Χρησιμοποιήστε τις επιπλέον λαβές που παραδίδονται με το μηχάνημα. Χάνοντας τον έλεγχο του εργαλείου μπορεί να προκαλέσει σοβαρό τραυματισμό.

Φυλάξτε αυτό το εγχειρίδιο.

Προσοχή – Διαβάστε τις οδηγίες χρήσης για να μειώσετε τον κίνδυνο τραυματισμών.

Φορέστε ωτοασπίδες. Ο θόρυβος μπορεί να προκαλέσει ζημιά στην ακοή σας.

Φορέστε μάσκα σκόνης. Σκόνη που είναι επικίνδυνη για τον οργανισμό σας μπορεί να παραχθεί κατά την λειτουργία. Μην χρησιμοποιείτε το μηχάνημα σε υλικά που περιέχουν αμίαντο.

Φορέστε γυαλιά προστασίας. Οι σπίθες που δημιουργούνται κατά την εργασία όπως και θραύσματα μπορεί να προκαλέσουν τραυματισμό.

Σημαντικό! Όταν χρησιμοποιείτε το μηχάνημα θα πρέπει να ακολουθήσετε κάποιες οδηγίες ασφαλείας για να αποφύγετε τραυματισμούς και ζημιές. Παρακαλώ διαβάστε τις οδηγίες χρήσης με προσοχή. Κρατήστε τις οδηγίες σε ασφαλές μέρος για μελλοντική χρήση και δώστε τις μαζί με το μηχάνημα στην περίπτωση που το δανίσετε κάπου ή το πουλήσετε. Δεν φέρουμε ευθύνη για ζημιές ή τραυματισμούς που μπορεί να προκύψουν από μη τήρηση των οδηγιών χρήσης.

Σύμβολο στροφών.

Σύμβολο ενέργειας κρούσης.

Κλάση προστασίας II

Επίπεδο θορύβου : 105 dB(A)

2. Περιγραφή (B1)

1. Λαβή
2. Διακόπτης On/Off
3. Επιπλέον λαβή
4. Βίδα ασφαλείας
5. Τσοκ
6. Τζαμάκι ελέγχου / Εισαγωγή λαδιού
7. Κλειδί
8. Ασφάλιση για πρόσθετη χειρολαβή
9. Spit σμίλη
10. Πλατυκάλε
11. Λάδι κατόχου
12. στόμιο

3. Κατάλληλη χρήση

Το μηχάνημα είναι σχεδιασμένο για κατεδάφιση και σκάψιμο ανάλογα με το εξάρτημα που χρησιμοποιείται.

Το μηχάνημα θα πρέπει να χρησιμοποιηθεί μόνο για την λειτουργία αυτή. Οποιαδήποτε άλλη χρήση θα θεωρηθεί κακή χρήση του μηχανήματος. Υπεύθυνος για οποιαδήποτε ζημιά ή τραυματισμό εξαιτίας αυτού είναι ο χρήστης και όχι ο κατασκευαστής.

Το μηχάνημα δεν έχει σχεδιαστεί για εμπορική χρήση. Η εγγύηση θα πάψει να ισχύει εάν το μηχάνημα χρησιμοποιηθεί κατά αυτόν τον τρόπο.

4. Πριν την λειτουργία

Πριν να συνδέσετε το μηχάνημα στην πρίζα σιγουρευτείτε ότι η τάση και τα στοιχεία του ρεύματος ταιριάζουν με εκείνα του μηχανήματος.

Να βγάζετε την πρίζα πριν να πραγματοποιήσετε οποιαδήποτε ρύθμιση στο μηχάνημα.

Ελέγξτε το χώρο εργασίας για κρυμμένα καλώδια, σωλήνες κλπ.

4.1 Επιπλέον λαβή (B2,B3)
Για λόγους ασφαλείας χρησιμοποιείστε το μηχάνημα μόνο εφόσον έχετε τοποθετήσει την επιπλέον λαβή.

Η επιπλέον λαβή (3) σας επιτρέπει να έχετε μεγαλύτερη σταθερότητα όταν χρησιμοποιείται το μηχάνημα.
Για λόγους ασφαλείας χρησιμοποιείστε το μηχάνημα μόνο εφόσον έχετε τοποθετήσει την επιπλέον λαβή.
Η λαβή μπορεί να τοποθετηθεί σε οποιαδήποτε θέση επιθυμεί ο χρήστης. Χαλαρώστε την ασφάλιση της πρόσθετης χειρολαβής (αρ. 8). Μετά τοποθετήστε την λαβή στην θέση που θέλετε και σφίξτε ξανά τις βίδες (8).

4.2 Εισαγωγή εξαρτήματος (B4,B5)

• Καθαρίστε το εξάρτημα και τοποθετήστε μια λεπτή στρώση γράσου στον άξονα του πριν να το τοποθετήσετε στο μηχάνημα.

• Τραβήξτε την βίδα ασφαλείας (4) όσο πιο πολύ γίνεται, γυρίστε την 180ο και αφήστε την.

• Εισάγεται το εξάρτημα στο τσοκ (5) και πιέστε προς τα μέσα. (βλέπε B5).

• Τραβήξτε ξανά την βίδα ασφαλείας (4) και γυρίστε την 180ο προς την αντίθετη κατεύθυνση και αφήστε την.

• Ελέγξτε ότι το εξάρτημα έχει τοποθετηθεί καλά.

4.3 Αφαίρεση εξαρτήματος

Για να αφαιρέσετε το εξάρτημα ακολουθήστε τα παραπάνω βήματα αντίστροφα.

5. Εκκίνηση

Σημαντικό!
Για να αποφύγετε οποιοδήποτε κίνδυνο θα πρέπει να κρατάτε το μηχάνημα μόνο από τις δύο λαβές του (1/3). Διαφορετικά υπάρχει κίνδυνος ηλεκτροπληξίας εάν ακουμπήσετε κάποιο καλώδιο.

5.1 Διακόπτης On/Off (B6)

Για να ξεκινήσετε το μηχάνημα:
Πιέστε τον διακόπτη (2)
Για να σταματήσετε το μηχάνημα
Απελευθερώστε το διακόπτη (2).

Μετάβαση στη συνεχή λειτουργία:
Πατήστε το διακόπτη ON / OFF και κλειδώστε το σε αυτό
Θέση με τον διακόπτη ασφάλισης.
Απενεργοποίηση συνεχούς λειτουργίας:
Πιέστε το διακόπτη ON / OFF και αφήστε το πάλι.

5.2 Πρακτικές συμβουλές

5.2.1 Τρόχισμα εξαρτημάτων

Για να επιτύχετε το καλύτερο αποτέλεσμα θα πρέπει να χρησιμοποιείτε αιχμηρά εξαρτήματα. Θα πρέπει να τροχίσετε τα εξαρτήματα συχνά για να σιγουρευτείτε ότι προσφέρουν το καλύτερο αποτέλεσμα.

Σημαντικό.
Χρειάζεται μόνο μια ελάχιστη πίεση για να σκάψετε. Η υπερβολική πίεση θα επιβαρύνει πολύ το μοτέρ χωρίς αιτία. Ελέγξτε τα εξαρτήματα συχνά και τροχίστε ή αλλάξτε τα εάν χρειάζεται.

6. Τεχνικά χαρακτηριστικά

Τάση:	230 V / 50Hz
Ισχύς	1700W
Στροφές	1850/min
Κλάση προστασίας	II/ ⧈
Βάρος	15.9 kg

Σκάψιμο
Κραδασμοί a_h=18.575 m/s^2
K συντελεστής=1,5m/s^2

Πίεση θορύβου:	92.87 dB(A)
Συντελεστής K:	3 dB(A)
Θόρυβος χώρου εργασίας:	105 dB(A)

Φορέστε ωτοασπίδες
Ο θόρυβος μπορεί να προκαλέσει πρόβλημα στην ακοή σας.
Οι μετρήσεις των κραδασμών είναι σύμφωνοι με το EN60745.

Σημαντικό! Οι τιμές των κραδασμών αλλάζουν ανάλογα με τον χώρο εργασίας και το εξάρτημα χρήσης.

7. Αλλαγή καλωδίου

Εάν το καλώδιο είναι χαλασμένο θα πρέπει να αλλαχτεί από εξουσιοδοτημένο τεχνικό προσωπικό για την αποφυγή κινδύνων.

8. Καθαρισμός, συντήρηση

Να βγάζετε το μηχάνημα από την πρίζα πριν να πραγματοποιήσετε οποιαδήποτε εργασία καθαρισμού ή συντήρησης.

8.1 Καθαρισμός
• Κρατήστε όλα τα εξαρτήματα ασφαλείας, τις εγκοπές εξαερισμού και το μοτέρ όσο πιο καθαρά γίνεται. Σκουπίστε το μηχάνημα με ένα πανί ή φυσήξτε το με αέρα.

• Σας προτείνουμε να καθαρίζετε το μηχάνημά σας μετά από κάθε χρήση.

• Καθαρίστε το μηχάνημα συχνά με ένα υγρό πανί και λίγο σαπούνι. Μην χρησιμοποιείτε διαλυτικά γιατί μπορεί να προκαλέσουν ζημιά στα πλαστικά του μηχανήματος. Προσέξτε να μην μπει νερό στο μηχάνημα.

8.2 Κάρβουνα
• Στην περίπτωση υπερβολικών σπινθήρων δώστε το μηχάνημα σε εξουσιοδοτημένο σέρβις για έλεγχο.
Σημαντικό! Τα κάρβουνα θα πρέπει να αλλάζονται μόνο από εξουσιοδοτημένο σέρβις.

8.3 Σέρβις

8.3.1 Ελέγξτε το επίπεδο λαδιού (B7)

Ελέγξτε το επίπεδο λαδιού πριν να χρησιμοποιήσετε το μηχάνημα. Τοποθετήστε το μηχάνημα σε μια επίπεδη επιφάνεια με το τσοκ να δείνει προς τα κάτω. Το λάδι θα πρέπει να είναι τουλάχιστον 3 mm πάνω από την κάτω άκρη από το τζαμάκι ελέγχου (6).
Αλλαγή λαδιού: Το λάδι θα πρέπει να αλλαχτεί μετά από 40-50 ώρες χρήσης.
Συνιστώμενο λάδι: 25ml SAE 15W/40 ή κάποιο αντίστοιχο ίδιας ποιότητας.

8.3.2 Αλλαγή λαδιών (B8)

Σβήστε το μηχάνημα και βγάλτε το από την πρίζα.
Ξεβιδώστε την βίδα με το τζαμάκι ελέγου και βγάλτε το παλιό λάδι. Για την καλύτερη αποστράγγιση χρησιμοποιήστε ένα χωνί και ένα κατάλληλο δοχείο συλλογής.

Σημαντικό! Το παλιό λάδι θα πρέπει να δωθεί σε κάποιο ειδικό κέντρο συλλογής.

Τοποθετήστε περίπου 25ml με νέο λάδι μέσα από την εισαγωγή του λαδιού (6) μέχρι να φτάσει στο επιθυμητό επίπεδο. Τοποθετήστε και σφίξτε καλά την βίδα. Ελέγξτε το επίπεδο του λαδιού μετά από κάποιο χρόνο λειτουργίας.

8.4 Παραγγελία ανταλλακτικών

Παρακαλούμε να αναφέρετε τις παρακάτω πληροφορίες όταν θέλετε να παραγγείλετε κάποιο ανταλλακτικό:
• Τύπο μηχανήματος
• Κωδικό μηχανήματος

9. Διάθεση και ανακύκλωση

Το μηχάνημα αυτό παραδίδεται με συσκευασία για να μην προκληθούν ζημιές κατά την μεταφορά. Η συσκευασία είναι πρώτη ύλη και μπορεί για τον λόγο αυτό να ξαναχρησημοποιηθεί και να ανακυκλωθεί.
Το μηχάνημα και τα εξαρτήματά του θα πρέπει επίσης να δοθεί σε κάποιο κέντρο ανακύκλωσης για την καλύτερη προστασία του περιβάλλοντος.

Dikkat!

Yaralanmaları ve maddi hasarları önlemek için aletler ile çalışırken bazı iş güvenliği talimatlarına riayet edilecektir. Bu nedenle Kullanma Talimatını dikkatlice okuyunuz. İçerdiği bilgilere her zaman erişebilmek için Kullanma Talimatını iyi bir yerde saklayınız. Aleti başka kişilere ödünç verdiğinizde bu Kullanma Talimatını da alet ile birlikte verin. Kullanma Talimatında açıklanan bilgiler ve güvenlik uyarılarına riayet edilmemesinden kaynaklanan iş kazaları veya maddi hasarlardan herhangi bir sorumluluk üstlenmeyiz.

„İkaz – yaralanma riskini azaltmak için Kullanma Talimatını okuyunuz"

Kulaklık takın.
Çalışma esnasında oluşan gürültü işitme kaybına yol açabilir.

Toz maskesi takın.
Ahşap ve diğer malzemeler üzerinde çalışıldığında sağlığa zarar veren tozlar oluşabilir. Asbest içeren malzemelerin işlenmesi yasaktır!

İş gözlüğü kullanın.
Çalışma esnasında oluşan kıvılcım veya aletten dışarı fırlayan kıymık, talaş ve tozlar gözlere zarar verebilir.

Koruma sınıfı II

Darbe sayısı sembolü

Darbe enerjisinin sembolü

Ses güç seviyesi sembolü

1. Güvenlik Uyarıları

UYARI!

Tüm güvenlik bilgileri ve talimatları okuyunuz. Güvenlik bilgileri ve talimatlarda belirtilen direktiflere aykırı hareket edilmesi sonucunda elektrik çarpması, yangın ve/veya ağır yaralanmalar meydana gelebilir.
Gelecekte kullanmak üzere tüm güvenlik bilgileri ve talimatları saklayın.

Elektrikli aletler için geçerli genel güvenlik uyarıları

UYARI Açıklanan bütün güvenlik uyarıları ve talimatları okuyun. Güvenlik uyarıları ve talimatlara riayet edilmemesi durumunda elektrik çarpması, yangın ve/veya ağır yaralanmalar meydana gelebilir.
Güvenlik uyarıları ve talimatları gelecekte kullanmak için saklayın.

Güvenlik uyarılarında belirtilen „Elektrikli alet" terimi, elektrik şebekesi üzerinden (elektrik kablosu ile) çalıştırılan ve akülü elektrikli aletleri (elektrik kablosuz) temel alır.

1. Çalışma Alanı

a) Çalışma alanınızı temiz ve aydınlık tutun. Çalışma alanınızdaki düzensizlik ve yetersiz aydınlatma iş kazalarına sebep olur.

b) Elektrikli el aletini yangın veya infilak tehlikesi bulunan yerlerde, yanıcı sıvı, gaz veya tozların yakınında kullanmayın. Elektrikli aletler toz veya gazları alevlendirebilecek kıvılcımlar oluşturur.

c) Elektrikli aletleri kullanırken çocukları ve diğer kişileri çalışma alanınızdan uzak tutun. Dikkatinizin dağılması halinde elektrikli alet üzerindeki kontrolünüz kaybolabilir.

2. Elektrik Güvenliği

a) Aletin elektrik kablosu prize uymalıdır. Kullanılacak priz hiç bir şekilde değiştirilmemelidir. Topraklı aletler ile adaptör fişleri kullanmayın. Üzerinde değişiklik yapılmamış fişlerin ve uygun prizlerin kullanılması elektrik çarpma riskini azaltır.

b) Örneğin borular, kalorifer petekleri, elektrikli ocak, buzdolabı gibi topraklanmış) cihazlara temas etmeden sakının. Vücudunuz bu gibi topraklanmış cihazlara temas ettiğinde yüksek elektrik çarpması riski bulunur.

c) Elektrikli aletinizi yağmurdan ve nemli ortamlardan uzak tutun. Elektrikli aletin içine su girmesi elektrik çarpma riskini yükseltir.

d) Kabloyu başka amaçlarda kullanmayınız. Aleti kablodan tutarak taşımayın ve fişi prizden çekerken kablodan tutarak asılmayın. Kabloyu sıcaktan, yağdan ve keskin kenarlardan koruyun. Hasarlı veya dolaşmış elektrik kabloları elektrik çarpma riskini yükseltir.

e) Elektrikli alet ile açık alanlarda çalışırken, sadece açık alanlarda kullanımına izin verilmiş uzatma kablosu kullanın. Açık alanlarda kullanımına izin verilmiş uzatma kablosu kullanımı elektrik çarpma riskini azaltır.

f) Elektrikli aletin ıslak ortamda çalıştırılması kaçınılmaz olduğunda bir hata akım şalteri kullanın. Hata akım şalteri elektrik çarpma riskini azaltır.

3. Kişilerin Güvenliği

a) Daima dikkatli olun, çalışmanızı devamlı olarak kontrol edin. Mantıklı çalışın. Yorgun, alkol, ilaç veya uyuşturucu etkisi altında olduğunuzda makinayı kullanmayın. Elektrikli aleti kullanırken bir anlık dalgınlığınız ciddi yaralanmalara sebep olabilir.

b) Kişisel korunma elemanları takın ve daima iş gözlüğü kullanın. Toz maskesi, kaymayan iş ayakkabısı, kulaklık ve kask gibi kişisel korunma elemanları yaralanma riskini azaltır.

c) Aletin istenmeden çalıştırılmasından kaçının. Fişi prize takmadan önce ve/veya aküyü bağlamadan önce elektrikli aletin kapalı pozisyonda olup olmadığını kontrol edin. Fişi prize takılı makinayı, parmağınız çalıştırma şalterine basacak şekilde taşımayın veya aleti açık durumdayken prize takmayın, iş kazaları meydana gelebilir.

d) Elektrikli aleti çalıştırmadan önce anahtar ve diğer ayar aletlerini çıkarın. Aletin dönen bölümünde bulunabilecek bir takım veya anahtar yaralanmalara sebep olabilir.

e) Aşırı cesaretli çalışmayın. Ayakta sağlam durun ve daima dengenizi sağlayın. Bu şekilde güvenli çalışarak beklenmedik durumlarda aleti daha iyi kontrol altında tutabilirsiniz.

f) Uygun iş elbisesi giyin. Bol elbise giymeyin, takı takmayın. Saçlarınızı, giysi ve eldivenleri aletin hareket eden parçalarından uzak tutun. Bol elbise, takı veya açık saçlar aletin hareket eden parçalarına takılabilir.

g) Toz aspirasyon ve toplama tertibatlarının monte edilmesi mümkün olduğunda bu tertibatların monte edilmiş olup olmadığını ve doğru kullanılıp kullanılmadığını kontrol edin. Bu tertibatların kullanılması toz nedeniyle oluşacak tehlikeleri azaltır.

4. Elektrikli aletin kullanımı ve ele alınması

a) Aletlere aşırı yüklenmeyin. Çalışmalarınız için uygun olan elektrikli aleti kullanın. Uygun alet ile daha iyi çalışır, öngörülen kapasite dahilinde daha güvenli çalışırsınız.

b) Şalteri arızalı olan elektrikli aletleri kullanmayın. Açılıp kapatılması mümkün olmayan elektrikli aletler tehlikelidir ve onarılması gerekir.

c) Alet üzerinde ayar çalışmaları yapmadan, aksesuar parçalarını değiştirmeden veya aleti saklamadan önce aletin fişini prizden çıkarın ve/veya aküyü sökün. Böylece aletin istenmeden çalıştırılması önlenmiş olur.

d) Kullanılmayan elektrikli aletleri çocukların erişemeyeceği yerlerde saklayın. Aletin kullanım hakkında bilgisi olmayan veya bu talimatları okumamış kişilerin aleti kullanmalarına izin vermeyin. Elektrikli aletler, tecrübeli olmayan kişiler tarafından kullanıldığında tehlikeli olabilir.

e) Aletinizi bakımını itina şekilde yapın. Hareket eden parçaların normal çalışıp çalışmadığını, sıkışmadığını, parçaların kırık veya aletin çalışmasını mümkün kılmayacak derecede hasarlı olup olmadığını kontrol edin. Hasarlı parçaların, aleti kullanmadan önce değiştirilmesini sağlayın. Birçok iş kazası bakımı kötü yapılmış elektrikli aletlerin kullanılmasından dolayı meydana gelir.

f) Kesici takımlarınızı keskin ve temiz tutun. Keskin durumda tutulan ve bakımı iyi yapılan kesici aletler daha az sıkışır ve daha kolay kullanılır.

g) Elektrikli aletleri, aletlerin aparatlarını vs. açıklanan bu talimatlar doğrultusunda ve özellikle bu alet için belirtilen çalışma kurallarına göre kullanın. Çalışma şartlarına ve yapılacak işe uygun olarak çalışın. Elektrikli aletlerin kullanım amacı dışında kullanılması tehlikeli durumların ortaya çıkmasına ve iş kazalarına sebep olur

5. Servis

a) Aletinizin onarım çalışmalarının sadece uzman personel tarafından orijinal parça kullanılarak yapılmasını sağlayın. Böylece aletinizin çalışma güvenliğinin sağlanması mümkün olur.

Delici Kırıcı için geçerli Güvenlik Uyarıları

a) Kulaklık takın. Çalışma esnasında oluşan gürültü işitme kaybına yol açabilir.

b) Alet ile birlikte sevk edilmiş ilave sapı kullanın. Çalışma esnasında alet üzerindeki kontrolünüzü kaybetmeniz yaralanmalara sebep olabilir.

c) Gizli elektrik hatlarına veya aletin kendi elektrik kablosuna temas edebilecek durumdaki çalışmalarda elektrikli aleti izolasyonlu saplarından tutun. Elektrik akımı geçen bir kabloya temas edildiğinde aletin metal parçaları gerilim altında olur ve elektrik çarpmasına yol açabilir.

Bu güvenlik uyarılarını iyi yerde saklayın.

2. Alet açıklaması (Şekil 1)

1. Sap
2. Açık/Kapalı şalteri
3. İlave sap
4. Kilitleme pimi
5. Mandren
6. Seviye kontrol camı / Yağ dolum deliği
7. Düz anahtar
8. İlave sap sabitlemesi
9. Spit keski
10. Düz keski
11. Yağ tutucu
12. Bacalı

3. Kullanım amacına uygun kullanım

Alet uygun keski aparatı kullanılarak ağır kırım ve yıkım işlemi yapmak için tasarlanmıştır.
Makine yalnızca kullanım amacına göre kullanılacaktır. Kullanım amacının dışındaki tüm kullanımlar makinenin kullanılması için uygun değildir.

Bu tür kullanım amacı dışındaki kullanımlardan kaynaklanan hasar ve yaralanmalarda, yalnızca kullanıcı/işletici sorumlu olup üretici firma sorumlu tutulamaz.

Lütfen cihazlarımızın ticari, zanaatkarlar veya endüstriyel kullanım için uygun olmadığını ve bu kullanımlar için tasarlanmadığını dikkate alın. Aletin ticari, zanaatkarlar veya endüstriyel veya benzer kullanımlarda kullanılmasından kaynaklanan hasarlar garanti kapsamına dahil değildir.

4. Teknik özellkler

Elektrik gerilimi:	230 V~ 50 Hz
Güç:	1700 W
Darbe sayısı:	1850 dev/dak
Koruma sınıfı:	II / ⧈
Ağırlık:	15.9 kg
Ses basınç seviyesi L_{pA}:	92.87 dB(A)
Sapma K_{pA}:	3 dB

Keski ile kırma
Titreşim emisyon değeri
- Sap:
$a_{h,Cheq}$ = 18.575 m/s^2
Sapma K = 1,5 m/s^2

Kulaklık takın.
Gürültü işitme kaybına sebep olabilir.
Toplam titreşim değerleri (üç yönün vektör toplamı) EN 60745 normuna göre ölçülmüştür.

⚠ Dikkat!
Titreşim değeri elektrikli aletin kullanım alanına göre farklılık gösterebilir ve istisnai durumlarda açıklanan değerin üzerinde olabilir.

5. Çalıştırmadan önce

Makineyi elektrik şebekesine bağlamadan önce makinenin tip etiketi üzerinde belirtilen değerlerin elektrik şebekesi değerleri ile aynı olup olmadığını kontrol edin.

Makine üzerinde ayar işlemi yapmadan önce daima fişi prizden çıkarın.
Kırma ve delme uygulaması yapılacak yerde gizli elektrik, gaz ve su tesisatının bulunup bulunmadığı tesisat arama cihazı ile kontrol edilecektir.

5.1 İlave sap (Şekil 2-3)

İş güvenliği sebeplerinden dolayı kırıcı deliciyi sadece ilave sap ile birlikte kullanın.

İlave sap (3), kırıcı delici aletini kullanırken ek bir destek sağlar. İş güvenliği sebeplerinden dolayı kırıcı delicinin ilave sap (3) takılmadan kullanılması yasaktır.

İlave sap herhangi bir yöne döndürülebilir. İlave sapın (Poz.8) sabitlemesini gevşetin. Sonra ilave sapı sizin için en rahat çalışma pozisyonuna döndürün ve civataları (8) tekrar sıkın.

5.2 Takım takma (Şekil 4-5)

• Takımı (matkap ucu veya keski aparatı) makineye takmadan önce temizleyin ve şaftına hafifçe gres yağı sürün

• Kilitleme pimini (4) dayanağa kadar dışarı çekin, 180° döndürün ve bırakın.

• Takımı mandren (5) içine yerleştirin ve dayanıncaya kadar ileri itin. (bkz. Şekil 5)

• Kilitleme pimini (4) tekrar dışarı çekin, karşı yöne doğru 180° döndürün ve bırakın.

• Takımdan çekerek takımın normal şekilde kilitli olup olmadığını kontrol edin.

5.3 Takım sökme

Sökme işlemi takma işleminin tersi yönünde gerçekleşir.

6. Çalıştırma

Dikkat!

Herhangi bir tehlikenin meydana gelmesini önlemek için makine ile sadece, her iki sapından (1/3) tutularak çalışılacaktır! Aksi taktirde örneğin

yanlışlıkla elektrik tesisatına delik delindiğinde cereyan çarpma tehlikesi vardır!

6.1 Açma Kapatma (Şekil 6)

Açma:
Şaltere (2) basın

Kapatma:
Şalteri (2) bırakın.

Sürekli çalışmaya geçiş:
ON / OFF anahtarına basın ve bu kilidi
Kilitleme anahtarı ile konumlandırın.
Sürekli çalışmayı kapatma:
ON / OFF düğmesine basın ve bırakın
tekrar.

6.2 Çalışma uyarıları

6.2.1 Keski takımlarını bileme

İyi çalışma sonuçları ancak bilenmiş keski takımları ile elde edilir. Bu nedenle keski takımlarını zamanında bilemeniz iyi bir çalışma sonucu elde etme ve uzun kullnım ömrünü sağlama için önemlidir.

Dikkat!

Kırma işleminde makineye çok az kuvvet uygulamanız yeterlidir. Makineye aşırı fazla kuvvet uygulamanız motoru gereksiz yere zorlar. Keski ucunu düzenli olarak kontrol edin. Körelmiş keski uçlarını bileyin veya değiştirin.

7. Elektrik kablosunun değiştirilmesi

Bu aletin elektrik kablosu hasar gördüğünde oluşabilecek herhangi bir tehlikenin önlenmesi için kablo, üretici firma veya yetkili servis veya uzman bir personel tarafından değiştirilecektir.

8. Temizleme, Bakım ve Yedek Parça Siparişi

Temizleme çalışmasına başlamadan önce fişi prizden çıkarın.

8.1 Temizleme

Koruma donanımları, hava delikleri ve motor gövdesini mümkün olduğunca toz ve kirden temiz tutun. Aleti temiz bir bez ile silin veya düşük basınçlı hava ile üfleyerek temizleyin.

Aleti her kullanmadan sonra temizlemenizi tavsiye ederiz.

Aleti düzenli olarak nemli bir bez ve biraz sıvı sabun ile temizleyin. Temizleme işleminde deterjan veya solvent kullanmayın, zira bu temizleme maddeleri aletin plastik malzemelerine zarar verir. Aletin içine su girmemesine dikkat edin.

8.2 Kömür fırçalar

Aşırı kıvılcım oluştuğunda kömür fırçaların elektrikçi
uzman personel tarafından kontrol edilmesini sağlayın.
Dikkat! Kömür fırçalar ancak elektrikçi uzman personel tarafından değiştirilmelidir.

8.3 Bakım

8.3.1 Yağ seviyesini kontrol etme (Şekil 7)

Her kullanımdan önce aletin yağ seviyesi kontrol edilecektir.

Aleti, mandren alt tarafa bakacak şekilde dikey konuma getirin. Yağ seviyesi, seviye kontrol camının (6) alt kenarından en az 3mm yukarıda olmalıdır.

Yağ değiştirme: Yağ yaklaşık 40-50 işletme saatinden sonra değiştirilmelidir.
Tavsiye edilen yağ: 25ml SAE 15W/40 veya

muadili.

8.3.2 Yağ değiştirme (Şekil 8)

Aleti kapatın ve elektrik kablosunun fişini prizden çıkarın.
Düz anahtar (7) ile seviye kontrol camını (6) civatası ile birlikte sökün ve yağı boşaltın. Yağın kontrolsüz şekilde dışarı akmasını engellemek için altına bir sac oluk tutun ve uygun bir kabın içine tamamen boşaltın.

Dikkat: Kullanılmış yağı, kullanılmış yağ alma merkezlerine vererek bertaraf edebilirsiniz!

Nominal yağ seviyesine erişilinceye kadar yeni yağı (yakl. 25ml) yağ dolum deliği üzerinden doldurun. Civatayı tekrar yerine takın.
Kısa bir işletme süresinden sonra yağ seviyesi tekrar kontrol edilecektir

9. Bertaraf etme ve geri kazanım

Nakliye esnasında hasar görmesini önlemek için alet özel bir ambalaj içinde gönderilir.

Bu ambalaj hammadde olup tekrar kullanılabilir veya geri kazanım prosesinde işlenerek hammaddeye dönüştürülebilir.
Nakliye ve aksesuarları örneğin metal ve plastik gibi çeşitli malzemelerden meydana gelir. Arızalı parçaları özel atık bertaraf etme sistemine verin.
Bu sistemin nerede olduğunu bayinizden veya yerel yönetimlerden öğrenebilirsiniz!

1. Ohutusnõuded

Käesolevat elektriseadet võivad kasutada vähemalt 8-aastased lapsed ja sellised piiratud füüsiliste, sensoorsete või vaimsete võimetega seadme kasutamise kogemuseta isikud juhul, kui nende üle teostatakse järelvalvet või kui turvalisuse eest vastutav isik on neid eelnevalt seadme kasutamise osas juhendanud ja kui nad saavad aru seadme kasutamisega seotud riskidest.
Lapsed ei tohi elektriseadmega mängida.
Lapsed ei saa puhastada ega hooldada elektriseadet ilma järelvalveta.

ETTEVAATUST! Lugege kõiki ohutusnõudeid ja -juhiseid.

Ohutusnõuete ja -juhiste eiramine võib põhjustada elektrilöögi, tulekahju ja/või raske vigastuse.

Hoidke kõik ohutusnõuded ja -juhendid edaspidiseks kasutamiseks alles.
Ohutusnõuetes kasutatud mõiste "elektriseade" tähistab vooluvõrku ühendatud elektrilisi (elektrijuhtmega) ja akudel (ilma elektrijuhtmeta) töötavaid seadmeid.

1. Töökoha ohutus

• Hoidke oma töökoht puhas ja hästi valgustatud. Segamini või valgustamata töökohad võivad soodustada õnnetuste teket.

• Ärge kasutage elektriseadet plahvatusohtlikus keskkonnas, kus on tuleohtlikke vedelikke, gaase või tolmu. Elektriseadmed tekitavad sädemeid, mis võivad tolmu või aurud süüdata.

• Hoidke lapsed ja kõrvalised isikud elektriseadme kasutamise ajal sellest eemal. Kui teid segatakse, võite kaotada elektriseadme üle kontrolli.

2. ELEKTRIOHUTUS

• Elektriseadme pistik peab pistikupesasse sobima. Pistikut ei tohi mitte mingil moel muuta! Ärge kasutage maandatud elektriseadmete puhul adapterpistikuid. Muutmata pistikud ja sobivad pistikupesad vähendavad elektrilöögi ohtu.

• Vältige kokkupuudet maandatud pindadega nagu torud, radiaatorid, ahjud ja külmikud. Kui teie keha on maandatud, on elektrilöögi oht suurem.
• Hoidke elektriseadmeid vihma ja niiskuse/märgade tingimuste eest Vee pääsemine elektriseadmetesse suurendab elektrilöögi ohtu.

• Ärge kasutage toitekaablit mitte kunagi elektriseadme kandmiseks, üles riputamiseks või pistiku pistikupesast välja tõmbamiseks. Hoidke kaablit kuumuse, õli, teravate servade ja seadme liikuvate osade eest. Viganevõi sõlmes kaabel suurendab elektrilöögi ohtu.

• Kui töötate elektriseadmega õues, kasutage ainult välistingimustes kasutamiseks mõeldud pikendusjuhtmeid. Välistingimustes kasutamiseks sobiv pikendusjuhe vähendab elektrilöögi ohtu.

• Kui elektriseadme kasutamist niisketes tingimustes ei ole võimalik vältida, kasutage maandusega lekkevoolukaitset. Maandusega lekkevoolukaitsme kasutamine vähendab elektrilöögi ohtu.

3. ISIKUOHUTUS

• Olge elektriseadmega töötamisel ettevaatlik, pöörake oma tegevusele tähelepanu ning olge mõistlik. Ärge kasutage elektriseadmeid, kui olete väsinud või uimastite, ravimite või alkoholi mõju all. Hetkeline tähelepanematus elektriseadme kasutamisel võib põhjustada raskeid vigastusi!

• Kandke alati isikukaitsevahendeid (IKV), kaasa arvatud kaitseprille. Isikukaitsevahendid nagu tolmumask, libisematud turvajalanõud, kaitsekiiver või kuulmiskaitsed (sõltuvalt elektriseadme tüübist ja kasutusalast) vähendavad kehavigastuste ohtu.

• Vältige seadme juhuslikku käivitamist. Veenduge enne elektriseadme vooluvõrku ühendamist ja/või aku ühendamist, selle üles tõstmist või kandmist, et seade on väljalülitatud. Kui kandmise ajal on sõrm toitelülitil või kui ühendate elektriseadme vooluvõrku, nii et see on juba sisselülitatud, võib juhtuda õnnetus.

• Eemaldage enne elektriseadme sisselülitamist reguleerimistarvikud või mutrivõtmed. Elektriseadme pöörlevasse osasse jäänud tööriist või mutrivõti võib põhjustada vigastuse.

• Vältige ebaloomulikke asendeid. Seiske kindlal pinnal ja hoidke kogu aeg tasakaalu. See aitab teil ootamatutes olukordades säilitada elektriseadme üle paremat kontrolli.

• Kandke sobivaid rõivaid. Ärge kandke ehteid ega avaraid rõivaid. Hoidke juuksed, rõivad ja kindad kogu aeg liikuvatest osadest eemal. Ehted, avarad rõivad ja pikad juuksed võivad liikuvate osade vahele kinni jääda.

• Kui seadmele saab paigaldada tolmueemaldus- ja tolmukogumismehhanismid, veenduge, et need on õigesti ühendatud ja kasutusel. Tolmueemaldusmehhanismi kasutamine võib vähendada tolmust tingitud ohtu.

4. Elektriseadmete kasutamine ja hooldamine

• Ärge koormake seadet üle. Kasutage oma töö tegemiseks selleks otstarbeks ettenähtud elektriseadet. Sobiva elektriseadme kasutamine aitab teil konkreetse võimsusastme puhul ohutumalt ja paremini töötada.

• Ärge kasutage vigase toitelülitiga elektriseadet. Elektriseade, mida ei ole enam võimalik sisse või välja lülitada, on ohtlik ning tuleb remontida.

• Enne kui hakkate seadme seadistusi muutma, lisatarvikuid vahetama või panete seadme ära, tõmmake pistik pistikupesast välja ja/või eemaldage aku. Selle ettevaatusabinõuga väldite elektriseadme juhuslikku sisselülitamist.

• Hoidke elektriseadmed, mida te parasjagu ei kasuta, lastele kättesaamatus kohas. Ärge lubage inimesel, kes ei ole elektriseadmega tuttav või kes ei ole käesolevat kasutusjuhendit lugenud, elektriseadet kasutada. Elektriseadmed on kogenematute isikute käes ohtlikud.

• Hooldage oma elektriseadet hoolikalt. Kontrollige liikuvate osade joonduvust ja ega need ei ole kinni kiilunud, ega mõni osa ei ole katki läinud või kahjustunud ning et seadet saab kasutada täisvõimsusel. Kui elektriseade on vigane, laske see enne kasutamist ära parandada. Paljud õnnetused on tingitud kehvasti hooldatud elektriseadmetest.

• Hoidke lõiketerad teravad ja puhtad
Korralikult hooldatud teravate lõiketeradega lõikeseadmed ei jää nii kergesti kinni ning neid on lihtsam kasutada.

• Kasutage elektriseadmeid, lisatarvikuid ja sisestusvahendeid jms vastavalt käesolevatele juhistele. Seejuures võtke arvesse töötingimusi ja tehtavat tööd. Elektriseadmete kasutamine valel otstarbel võib põhjustada ohtlikke olukordi.

5. HOOLDAMINE

• Laske oma elektriseadet parandada ainult kvalifitseeritud tehnikul ja ainult originaalvaruosadega. See tagab elektriseadme ohutuse.

Lisaohutusnõuded

• **Kandke kuulmiskaitseid.** Müra võib kuulmist kahjustada.
• **Kasutage seadmega kaasasolevaid lisakäepidemeid.** Seadme üle kontrolli kaotamine võib põhjustada vigastuse.

Jätke kasutusjuhendid alles.

Ettevaatust! Lugege vigastusohu vähendamiseks kasutusjuhiseid.

Kandke kuulmiskaitseid.
Müra võib kuulmist kahjustada.

Kandke hingamismaski.
Puidu ja muude materjalide töötlemisel võib tekkida tervisele kahjulikku tolmu. Ärge kasutage seadet asbesti sisaldavate materjalide töötlemiseks!

Kandke kaitseprille.
Lihvimisel tekkivad sädemed või seadme poolt lendu lastud killud, laastud ja tolm võivad põhjustada nägemiskahjustusi.

Oluline!
Seadme kasutamisel tuleb vigastuste ja kahju vältimiseks järgida mõningaid ohutusmeetmeid. Lugege tähelepanelikult kogu kasutusjuhendit. Hoidke kasutusjuhendit kindlas kohas, et selles sisalduv informatsioon oleks alati kättesaadav. Kui annate seadme mõnele teisele isikule, andke seadmega kaasa ka kasutusjuhend. Me ei võta vastutust kahjustuste ega õnnetuste eest, mille on tinginud kasutusjuhendi ja ohutusnõuete eiramine.

Löögisageduse sümbol

Löögitugevuse sümbol

Kaitseklass II

Tagatud helivõimsustase L_{wA}:
105 dB(A)

2. Seadme asendiplaan

1. Käepide
2. Toitelüliti
3. Lisakäepide
4. Lukustuspolt
5. Padrun
6. Kontrollaken / õli täiteava
7. Mutrivõti
8. Lukustus lisakäepideme jaoks
9. säär peitel
10. Flat peitel
11. Oil omanik
12. Tila

3. Õige kasutamine

Seade on mõeldud suurteks lammutustöödeks ja õige meisli kasutamisel meislitöö tegemiseks.

Seadet tohib kasutada ainult sihtotstarbeliselt. Mis tahes muud kasutamist peetakse väärkasutamiseks. Selle tagajärjel tekkinud kahjude või vigastuste eest vastutab kasutaja ja mitte tootja.

Pange tähele, et meie seadmed ei ole mõeldud äriliseks, kaubanduslikuks ega tööstuslikuks kasutamiseks. Kui seadet kasutatakse ärilistel, kaubanduslikel, tööstuslikel või samaväärsetel eesmärkidel, on seadme garantii kehtetu.

4. Enne seadme sisselülitamist

Enne seadme vooluvõrku ühendamist veenduge, et andmeplaadil märgitud andmed vastavad täpselt vooluvõrgu andmetele.

Enne kui te seadet reguleerite, tõmmake pistik alati välja.

Kontrollige kaabli-/torudetektoriga, et puurimiskohas ei ole varjatud elektrikaableid, gaasi- ega veetorusid.

4.1 Lisakäepide (B2, B3)

Ohutuse tagamiseks tohib piikvasarat kasutada ainult koos lisakäepidemega.

Lisakäepide (3) tagab piikvasara kasutamise ajal parema stabiilsuse.
Ohutuse tagamiseks ei tohi seadet kasutada ilma lisakäepidemeta (3).
Lisakäepideme saab keerata soovitud asendisse. Vabastage lukustus täiendavate käepide (punkt 8). Keerake käepide kõige mugavamasse tööasendisse ja keerake kruvid (8) uuesti kinni.

4.2 Tarviku sisestamine (B4, B5)

• Puhastage tarvik enne seadmesse sisestamist ja määrige tarviku varrele õhuke kiht määrdeainet.

• Tõmmake lukustuspolt (4) võimalikult kaugele välja, seejärel keerake seda 180° ja vabastage siis.

• Sisestage tarvik seadme paigalduskohta (5) ja lükake see võimalikult kaugele sisse. (Vaadake joonist B5)

• Tõmmake lukustuspolt (4) uuesti välja, keerake seda 180° vastassuunas ja vabastage siis.

• Tõmmake tarvikut, et kontrollida selle lukustumist.

4.3 Tarviku eemaldamine

Tarviku eemaldamiseks toimige vastupidiselt.

5. Käivitamine

Oluline!
Ohu vältimiseks tohib seadet hoida ainult kahest käepidemest (1/3). Vastasel juhul võib kaablitesse vasardamine põhjustada elektrilöögi.

5.1 Sisse ja välja lülitamine (B6)

Sisse lülitamiseks:
Vajutage toitelülitit (2). Välja lülitamiseks:
Vabastage toitelüliti (2).

Pideva töö suuna muutmine:
Vajutage lülitit ON / OFF ja lukustage see sisse Asetage lukustuslülitiga.
Pideva töö väljalülitamine:
Vajutage ON / OFF lülitit ja vabastage see Jällegi.

5.2 Praktilised nõuanded

5.2.1 Meislitarvikute teritamine

Head töötulemused saavutate ainult teravate meislite kasutamisel. Heade töötulemuste ja pika tööea tagamiseks tuleb seega meislid kohe ära teritada.

Oluline!
Vasardamiseks on vaja ainult kerget kontaktsurvet.
Liiga suur kontaktsurve avaldab mootorile liigset pinget. Kontrollige meisleid regulaarselt. Teritage või vahetage nürid meislid välja.

6. Tehnilised andmed

Võrgupinge:	230 V~/50 Hz
Sisendvõimsus:	1700 W
Löögisagedus:	1850 /min
Kaitseklass:	II / ⧈
Kaal:	15.9 kg

Raiumine
Vibratsioonitugevuse väärtus a_h = 18.575 m/s^2
K määramatuse tegur = 1,5 m/s^2

Helivõimsustase L_{pA}:	92.87 dB(A)
Määramatuse tegur K_{pA}:	3 dB
Tagatud helirõhutase:	105 dB(A)

Kandke kuulmiskaitseid.
Müra võib kuulmist kahjustada.
Vibratsiooniväärtused kokku (kolme suuna vektori väärtus) on määratud vastavalt standardile EN 60745.

Oluline! Vibratsioonitugevuse väärtus muutub vastavalt elektriseadme kasutusalale ning võib erijuhtudel toodud väärtusi ületada.

7. Toitekaabli vahetamine

Kui seadme toitekaabel on vigane, peab tootja või müügijärgne teenindus või väljaõpetatud isik selle ohu vältimiseks välja vahetama.

8. Puhastamine ja hooldus

Enne puhastustööde alustamist tõmmake toitepistik alati pistikupesast välja.

8.1 Puhastamine
• Hoidke kõik ohutusseadmed, õhuavad ja mootori kest mustusest ja tolmust puhtana nii kaua kui võimalik. Puhastage seadet puhta lapiga või puhuge sellele madala survega suruõhku.

• Soovitame seadme iga kord peale kasutamist kohe ära puhastada.

• Puhastage seadet regulaarselt niiske lapi ja natukese õrnatoimelise seebiga. Ärge kasutage puhastusvedelikke ega lahusteid; need võivad rikkuda seadme plastosi. Veenduge, et seadmesse ei imbu vett.

8.2 Süsiharjad
• Juhul kui tekib liiga palju sädemeid, laske süsiharju kontrollida ainult kvalifitseeritud elektrikult.

Oluline! Süsiharju ei tohi vahetada mitte keegi teine peale kvalifitseeritud elektriku.

8.3 Hooldus
8.3.1 Kontrollige mootoriõli taset (B7)
Kontrollige enne seadme kasutamist õlitaset. Asetage seade põrandale, nii et tarviku paigalduskoht on suunatud ülespoole. Õlitase peab ulatuma vähemalt 3 mm üle kontrollakna (6) alumise serva.

Õli vahetamine: õli tuleb vahetada umbes 40-50 töötunni järel.
Soovitatud õli: 25ml SAE 15W/40 või muu sama kvaliteediga õli.

8.3.2 Õlivahetus (B8)
Lülitage seade välja ja tõmmake toitepistik pistikupesast välja.
Keerake mutrivõtmega (7) kontrollakna (6) kuuskantkruvi lahti ja laske seadmest õli välja. Selleks, et takistada õli kontrollimatut väljavoolamist, hoidke õli täiteava all väikest metallrenni ja laske õlil anumasse voolata, kuni seade on täiesti tühi.

Oluline: Vanaõli tuleb viia vastavasse vanaõli kogumispunkti.

Valage uus õli (umbes 25 ml) õli täieavasse (6), kuni õlitase saavutab nõutud taseme. Keerake kuuskantkruvi uuesti kinni.
Kontrollige õlitaset pärast lühikest tööaega.

8.4 Varuosade tellimine
Varuosade tellimisel märkige tellimusse järgmised andmed:
• Seadme tüüp
• Seadme tootenumber

9. Äraviskamine ja taaskasutus

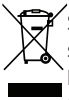

Seade tarnitakse pakendis, et vältida selle kahjustumist transportimise ajal. Pakend on toormaterjal ja seega saab seda taaskasutada või selle pakendiringlusesse tagastada.
Seade ja selle lisavarustus on valmistatud erinevatest materjalidest nagu metall ja plastmass. Vigased osad tuleb ära visata erijäätmetena. Täpsemat infot küsige seadme müüjalt või kohalikust omavalitsusest.

1. Säkerhetsanvisningar

Denna apparat kan användas av barn från 8 år och uppåt, samt av personer med nedsatt fysisk eller mental förmåga eller brist på erfarenhet eller kunnande, om de övervakas eller har fått instruktioner angående användningen av apparaten på ett säkert sätt och förstår de involverade riskerna.
Barn skall inte leka med apparaten.
Rengöring och underhåll får inte utföras av barn utan tillsyn.

OBSERVERA: Läs samtliga säkerhets- och handhavandeanvisningar.

Underlåtenhet att efterleva säkerhetsbestämmelserna och anvisningarna kan leda till elchock, brand och/eller svåra personskador.

Förvara bruksanvisningen på säker plats för framtida konsultation.

Den i säkerhetsanvisningarna använda termen "elverktyg" avser nätspänningsmatade elverktyg (med nätsladd) och batteridrivna elverktyg (utan nätsladd).

1. Arbetsplatssäkerhet
• Håll din arbetsplats ren och väl upplyst. Stökiga och dåligt belysta områden kan leda till olyckor.

• Använd inte detta verktyg i en potentiellt explosiv miljö som innehåller brännbara vätskor, gaser eller damm. Elverktyg alstrar gnistor som kan antända damm eller ångor.

• Håll barn och andra personer på avstånd från elverktyget när det används. Om du distraheras kan du förlora kontroll över verktyget.

2. ELSÄKERHET

• Verktygets stickkontakt måste passa i vägguttaget. Modifiera inte stickkontakten på något sätt! Använd inte adaptrar i samband med elektriskt jordade verktyg.
Icke modifierade kontakter och överensstämmande uttag minskar risken för elchock.

• Undvik att vidröra jordade ytor såsom rörledningar/slangar, värmeelement, spisar och kylskåp.
Risken för elchock ökar om du är elektriskt jordad.
• Skydda verktyget från regn och fuktiga/våta förhållanden.
Risken för elchock ökar om vatten tränger in i en elektrisk enhet.

• Bär inte verktyget i nätsladden, och häng inte upp eller dra i sladden när du drar stickkontakten ur vägguttaget. Håll sladden borta från värmekällor, olja, skarpa kanter och enhetens rörliga delar.
Skadade eller tilltrasslade sladdar ökar risken för elchock.

• Om du avser använda ett elverktyg utomhus måste du säkerställa att använda endast för utomhusbruk godkända förlängningssladdar.
Användning av en för utomhusbruk godkänd förlängningssladd minskar risken för elchock.

• Om användning av elverktyget i fuktig miljö inte kan undvikas ska maskinen kraftförsörjas via en jordfelsbrytare. Användning av en jordfelsbrytare minskar risken för elektriska stötar.

3. PERSONSÄKERHET
• Var uppmärksam, arbeta målmedvetet och utöva lämplig försiktighet när du använder elverktyget. Använd inte elverktyg när du är trött eller påverkad av droger, alkohol eller mediciner. Ett ögonblicks slarv eller bristande uppmärksamhet vid användning av elverktyget kan leda till svåra personskador!

• Använd alltid personlig skyddsutrustning (PPE) inklusive skyddsglasögon.

Användning av personlig skyddsutrustning såsom dammskyddsmask, halkfria skor, skyddshjälm och hörselskydd (avhängigt typen elverktyg och den speciella tillämpningen) minskar risken för personskador.

• Säkerställ att verktyget inte kan starta oavsiktligt. Säkerställ att elverktyget är avstängt innan du ansluter det till kraftförsörjningen och/eller batteriet, plockar upp eller bär det.
Att fysiskt vidröra strömställaren med fingret när du bär verktyget eller att ansluta verktyget till kraftförsörjningen när strömställaren står i TILL-läge kan leda till olyckor.

• Avlägsna inställningsverktyg och skruvnycklar innan du startar elverktyget.
Ett verktyg eller en nyckel som är placerat i ett roterande elverktyg kan förorsaka personskador.

• Undvik onormala arbetsställningar. Säkerställ alltid att du står stadigt och i god balans. Du kan då utöva bättre kontroll över verktyget vid oväntade situationer.

• Bär lämpliga kläder. Bär aldrig löst sittande kläder eller smycken. Håll hår, kläder och handskar på avstånd från rörliga delar.
Löst sittande kläder, hängande smycken och långt hår kan snärjas av rörliga delar.

• Om dammutsugnings- eller damminsamlingsenheter kan anslutas ska säkerställas att dessa är anslutna och används på rätt sätt. Användning av ett dammutsugningssystem kan minska risken i samband med damm.

4. Att använda elverktyg

• Överbelasta inte ditt verktyg. Använd endast för arbetet lämpliga elverktyg.
Användning av rätt elverktyg gör arbete lättare och säkrare inom verktygets angivna kapacitetsområde.

• Använd inte ett elverktyg vars strömställare är defekt. Ett elverktyg som inte kan startas eller stoppas med strömställaren är farligt och måste repareras. Dra stickkontakten ur vägguttaget och/eller koppla bort batteriet innan du utför justeringar på verktyget, byter tillbehör eller lägger ifrån dig verktyget. Denna försiktighetsåtgärd eliminerar risken att oavsiktligt starta verktyget. Förvara icke använda elverktyg utom räckhåll för barn. Låt inte personer som inte är insatta i det eller som inte har läst dessa anvisningar använda detta verktyg.
Elverktyg är farliga i händerna på oerfarna personer.

• Sköt ditt elverktyg väl. Kontrollera att rörliga delar fungerar korrekt och inte kärvar, att inga delar är avbrutna eller skadade på något sätt och att verktyget kan användas till full kapacitet. Låt reparera skadade delar innan du använder verktyget.
Orsaken till många olyckor kan härledas till dåligt underhållna elverktyg.

• Håll dina skärverktyg vassa och rena.
Korrekt underhållna skärverktyg med vassa eggar fastnar inte så lätt och är lättare att kontrollera.

• Säkerställ att använda elverktyg, tillbehör, tillsatser, etc. i enlighet med dessa anvisningar. Ta förhållandena i ditt arbetsområde och det pågående arbete med i beräkningarna.
Användning av elverktyg för andra ändamål än de avsedda kan leda till farliga situationer.

5. SERVICE
• Låt endast en auktorisera specialist reparera ditt verktyg och då endast med utbytesdelar i original.
Detta säkerställer att ditt elverktyg förblir säkert att använda.

Ytterligare säkerhetsanvisningar
• Använd hörselskydd. Effekterna av buller kan orsaka hörselskador.

• **Använd det med verktyget levererade stödhandtaget.** Förlust av kontroll över verktyget kan leda till personskador.

Spara dessa anvisningar.

"Observera – Läs handhavandeanvisningarna för att minska risken för personskador"

Använd hörselskydd.
Effekterna av buller kan orsaka hörselskador.

Använd en dammskyddsmask.
Damm som är skadligt för hälsan kan alstras vid bearbetning av trä och andra material.
Använd aldrig enheten för bearbetning av material som innehåller asbest.

Använd skyddsglasögon.
Gnistor eller flisor som uppstår under arbete, spånor och damm från enheten kan förorsaka ögonskador och förlorad syn.

Viktigt!
För att undvika personskador och skada på egendom måste vissa säkerhetsåtgärder vidtas.
Var god läs hela bruksanvisningen noga. Förvara denna bruksanvisning på säker plats så att den alltid är lätt tillgänglig. Om du överlåter utrustningen till en annan person ska denna bruksanvisning medfölja maskinen.
Vi påtar oss inget ansvar för skada eller olyckor som inträffar till följd av underlåtenhet att efterleva dessa anvisningar och säkerhetsinformationen.

Slagtalets symbol

Slagstyrkans symbol

Skyddsklass II

Garanterad ljudeffektnivå L_{wA}:
105 dB(A)

2. Layout (B1)

1. Handtag
2. TILL-/FRÅN-strömställare
3. Stödhandtag
4. Låsskruv
5. Verktygschuck
6. Inspektionsfönster/Oljepåfyllningshål
7. Skruvnyckel
8. Stödhandtagets lås
9. Spit mejsel
10. Platt mejsel
11. Oljehållare
12. Pip

3. Korrekt användning

Denna maskin är konstruerad för tungt demolerings- och mejslingsarbete med användning av lämplig mejsel.

Utrustningen får endast användas för det avsedda ändamålet. All annan användning anses vara felaktig användning. Användaren/operatören och inte tillverkaren ansvarar för alla skador på egendom eller personskador till följd av felaktig användning.

Var god observera att vår utrustning inte har konstruerats för kommersiell, yrkesmässig eller industriell användning. Vår garanti gäller därför inte om maskinen används i kommersiell, yrkesmässig eller industriell verksamhet eller för motsvarande ändamål.

4. Innan du startar utrustningen

Innan du ansluter utrustningen till nätspänningen måste säkerställas att nätspänningen överensstämmer med den som anges på typskylten.

Dra alltid stickkontakten ur vägguttaget innan justeringar utförs på utrustningen.

Kontrollera borrpunkten med avseende på dolda elledningar, gas- och vattenledningar med användning av en kabel-/rörledningsdetektor.

4.1 Stödhandtag (B2,B3)

Av säkerhetsskäl får du endast använda bilningshammaren med stödhandtaget.
Stödhantaget (3) gör att du erhåller bättre stabilitet vid användning av bilningshammaren. Av säkerhetsskäl får maskinen inte användas utan stödhandtaget (3).
Stödhandtaget kan vridas till önskat läge. Detta sker genom att lossa stödhandtagets spärr (del 8). Vrid därefter handtaget till bekvämaste arbetsläge och dra åter fast skruvarna (8).

4.2 Att monter verktyget (B4,B5)

- Rengör verktyget före montering och anbringa en tunn hinna smörjfett på verktygets skaft.
- Dra ut låsskruven (4) så lågt det går, vid den 180° och släpp den.
- För in verktyget i verktygsfästet (5) och tryck in det så långt det går. (se B5)
- Dra åter ut låsskruven (4), vrid den 180° i motsatt riktning och släpp den.
- Kontrollera låsningen genom att dra i verktyget.

4.3 Att demontera verktyget

Verktyget demonteras i omvänd ordningsföljd.

5. Att starta verktyget

Viktigt.
För att undvika fara måste maskinen alltid hållas i de två handtagen (1/3). Du kan annars få en elchock om du bilar in i elektriska kablar.

5.1 Att starta och stoppa (B6)

Att starta maskinen:
Tryck in strömställaren (2).
Att stänga av maskinen:
Släpp strömställaren (2).

Byter till kontinuerlig drift:
Tryck på ON / OFF-knappen och lås den i det här Läge med låsbrytaren.
Avstängning av kontinuerlig drift:

Tryck på ON / OFF knappen och släpp den igen.

5.2 Praktiska tips
5.2.1 Att slipa mejslingsverktyg
Du erhåller goda resultat endast om du använder vassa mejslar. Du bör därför slipa mejslarna snarast för att säkerställa att de ger goda resultat och har livslängd.
Viktigt.
Du behöver anbringa endast svagt tryck vid mejsling.
Stort tryck kommer att belasta motorn onödigt mycket. Kontrollera mejslarna regelbundet. Slipa eller byt ut trubbiga mejslar.

6. Tekniska data

Nätspänning:	230 VAC/50 Hz
Tillförd effekt:	1700 W
Slagtal:	1850/min
Skyddsklass:	II / ⧈
Vikt:	15.9 kg

Mejsling
Vibrationsemissionsvärde a_h = 18.575 m/s^2
K osäkerhet = 1,5 m/s^2

Ljudtrycksnivå L_{pA}:	92.87 dB(A)
Osäkerhet K_{pA}:	3 dB
Garanterad ljudeffektnivå:	105 dB(A)

Använd hörselskydd.
Effekterna av buller kan orsaka hörselskador.
Totala vibrationsemissionsvärden (vektorsumman av tre riktningar) har bestämts enligt EN 60745.

Viktigt! Vibrationsemissionsvärdet ändras med elverktygets användningsområde och kan under speciella omständigheter överskrida det angivna värdet.

7. Att byta nätsladden

Om nätsladden på denna produkt skadas måste den, för att undvika fara, bytas ut av tillverkaren eller dennes eftermarknadsservice eller en person med motsvarande behörighet.

8. Rengöring, underhåll

Dra alltid ut stickkontakten innan du påbörjar rengöringsarbeten.

8.1 Rengöring
• Håll alla skyddsanordningar, ventilationsöppningar och motorkåpan i så damm- och smutsfritt skick som möjligt. Torka av maskinen med en ren duk eller blås av den med tryckluft med svagt tryck.
• Vi rekommenderar att du rengör enheten omedelbart efter varje användning.
• Rengör maskinen regelbundet med en fuktig trasa och lite mild tvål. Använd inte rengörings- eller lösningsmedel eftersom dessa kan skada maskinens plastdelar. Säkerställ att vatten inte tränger in i enheten.

8.2 Kolborstar
• I händelse av kraftig gnistbildning, låt en kvalificerad elektriker kontrollera kolborstarna. Viktigt! Kolborstarna får endast bytas av en kvalificerad elektriker.

8.3 Service
8.3.1 Kontrollera oljenivån (B7)
Kontrollera oljenivån innan du använder maskinen. Placera maskinen på underlaget med verktygsfästet riktat nedåt. Oljenivån måste vara minst 3 mm över inspektionsfönstrets (6) undre kant. Att byta oljan: Olja ska bytas efter cirka 40-50 timmars drift.
Rekommenderad olja: 25 ml SAE 15W/40 eller liknande av samma kvalitet.

8.3.2 Oljebyte (B8)
Stäng av maskinen och dra stickkontakten ur vägguttaget.
Skruva ut sexkantskruven med inspektionsfönstret (6) med användning av skruvnyckeln (7) och dränera ut oljan. För att förhindra att oljan dräneras okontrollerat bör en liten ränna av metall hållas under öppningen och

oljan insamlas i ett kärl till den är helt dränerad ur maskinen.

Viktigt: Spilloljan måste bortskaffas till en insamlingsstation för spillolja.

Fyll på ny olja (cirka 25 ml) genom oljepåfyllningshålet (6) tills oljan når den erforderliga nivån. Sätt tillbaka och dra fast sexkantskruven. Efterkontrollera oljenivån efter en kort driftperiod.

8.4 Att beställa reservdelar:
Var god uppge följande data vid reservdelsbeställning:
• Typ av maskin
• Maskinens artikelnummer

9. Bortskaffning och återvinning

Enheten levereras emballerad för att undvika transportskador.
Emballagematerialet utgörs av råmaterial som kan återvinnas och ska därför återföras till råvarukedjan.
Enheten och tillbehören är tillverkade av olika material såsom metall och plast. Defekta komponenter ska bortskaffas som speciellt avfall. Kontakta återförsäljaren eller den lokala myndigheten för anvisningar om bortskaffning.